위치 클램프

23230.0050

제품 설명

가공물의 "포지셔닝" 과 "클램핑" 을 동시에 하는 데 적당. 로케이팅 부품들은 정밀하며, 양쪽 면을 모두 이용해 조립 가능.
가공물에 적합한 클램핑 및 위치 설정 부분은 원통형 지지대에 나사 결합된다.
클램핑 및 위치 설정 부분은 필요 목적에 따라서 사용자가 제작하여 장착 할 수 있다.

재질

손잡이
- DIN 6335 회주철, 주황색 플라스틱 코팅

클램프
- 스틸, 표면 경화처리, 흑색처리, 연마처리

그림

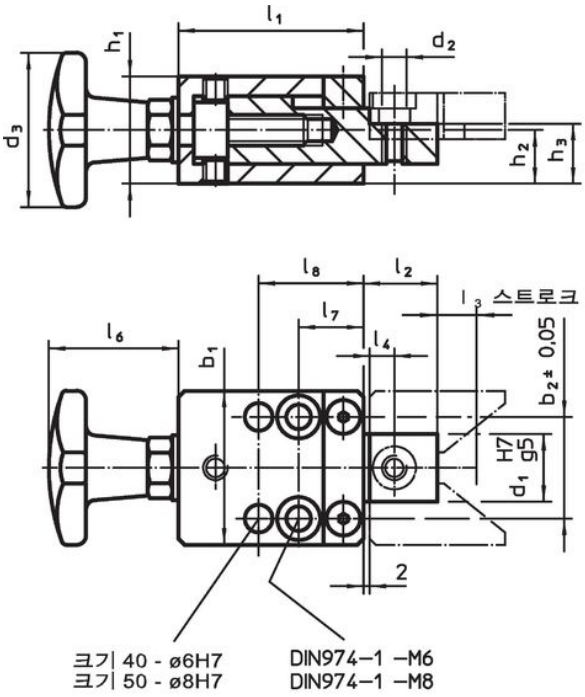

그림 1

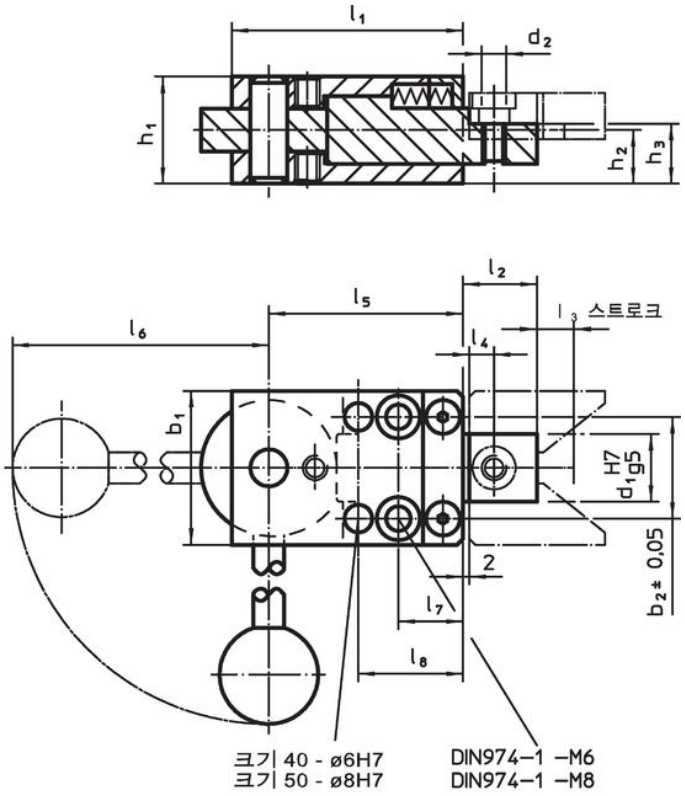

그림 2

주문 정보

치수																제품 번호.
b_1	b_2 ±0,05	d_1 H7 g5	d_2	d_3	h_1	h_2	h_3	l_1	l_2	l_3	l_4	l_6	l_7	l_8	[g]	
[mm]																
손바닥모양 손잡이 – 그림 1																
50	33	22	M8	50	34,8	17,4	19,4	60	24	10	10	42	21	34	862	**23230.0050**

적용 예

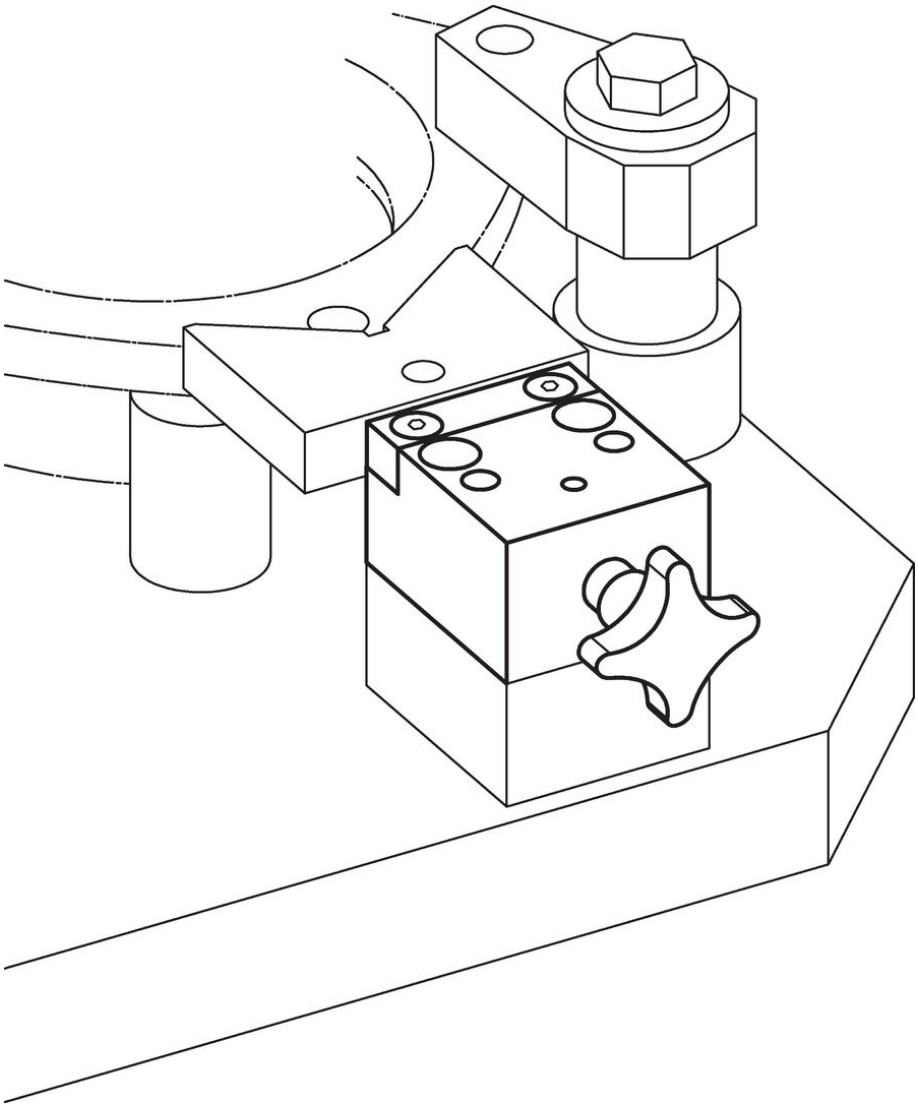

규정 준수

RoHS 준수
지침 2011/65/EU 및 지침 2015/863 준수

SVHC재질을 미포함
0.1% w/w 이상 함유된 SVHC 물질 없음 - 2024년 1월 23일 SVHC 목록.

식수안전 및 독성물질 관리법 물질들을 포함하지 않음
식수안전 및 독성물질 관리법 물질들이 포함되어 있지 않음
https://www.P65Warnings.ca.gov/

분쟁 광물 포함하지 않음
이 제품은 탄탈륨, 주석, 금 또는 텅스텐 등 민주 공화국 또는 인접 국가에서 "분쟁 광물"로 지정된 물질을 포함하지 않습니다.