클램프 • 코가 달린 형

23180.0113

제품 설명

이 클램프(클램핑 클로우)는 코가 달린 달린형이며, 공작물을 클램핑하는 기계적 클램핑 기술에 사용 된다.

재질

- 열처리 스틸, 담금질, 흑색처리

그림

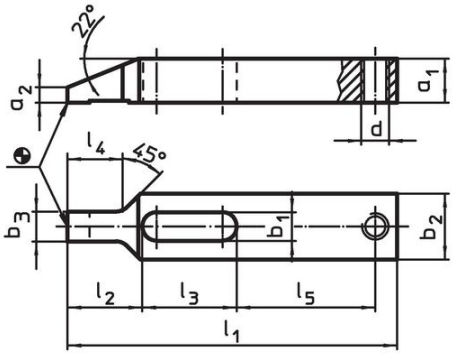

그림 1

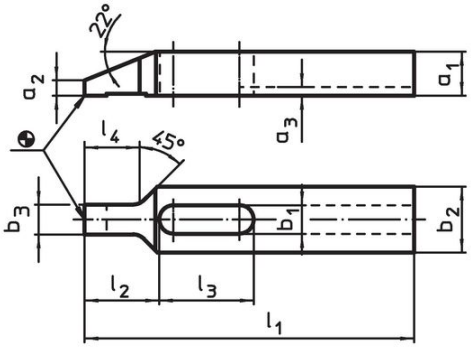

그림 2

주문 정보

기본 치수 b_1 [mm]	치수 l_1	a_1	a_2	b_2	b_3	d	l_2	l_3	l_4	l_5	[g]	제품 번호.
	[mm]											
조절용 탭이 있는 형 – 그림 1												
13	**150**	20	7	30	13,5	M12	34	43	25	63	504	**23180.0113**

적용 예

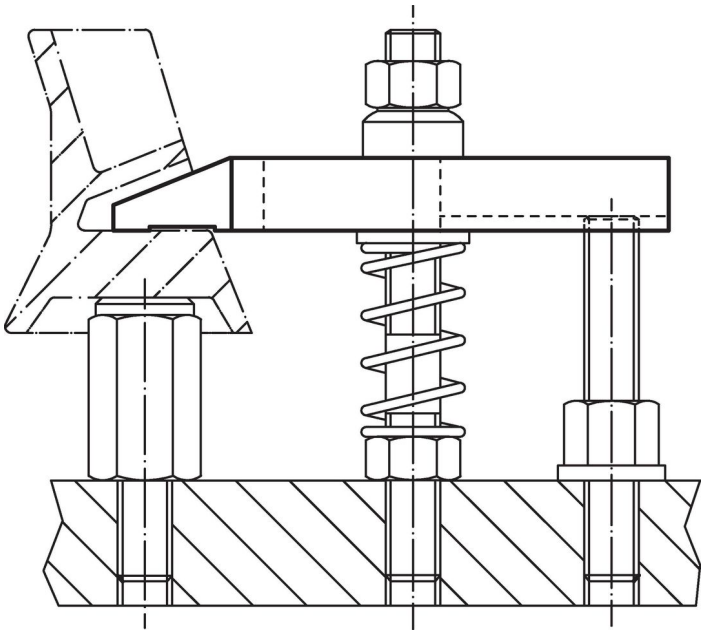

규정 준수

RoHS 준수
지침 2011/65/EU 및 지침 2015/863 준수

SVHC재질을 미포함
0.1% w/w 이상 함유된 SVHC 물질 없음 - 2024년 1월 23일 SVHC 목록.

식수안전 및 독성물질 관리법 물질들을 포함하지 않음
식수안전 및 독성물질 관리법 물질들이 포함되어 있지 않음
https://www.P65Warnings.ca.gov/

분쟁 광물 포함하지 않음
이 제품은 탄탈륨, 주석, 금 또는 텅스텐 등 민주 공화국 또는 인접 국가에서 "분쟁 광물"로 지정된 물질을 포함하지 않습니다.