포지셔닝 클램핑 핀

23111.0127

제품 설명

포지셔닝 클램핑 핀을 사용함으로써 빠르게 클램핑, 조임, 조정, 가공물의 교체 및 고정, 픽스쳐를 사용할 수 있다.

재질

- 스테인레스 스틸 1.4542, 침탄-경화처리

작동

클램핑 나사를 조여서, 포지셔닝 클램핑 핀은 위치 부싱에 4개의 볼을 이용해 센터링과 클램핑을 동시에 하게 된다. 클램핑 나사는 제거 가능한 손잡이(제품 번호. 23111.0900/.0902)나 육각형의 키를 통해서 수동으로 조작할 수 있다.

더 많은 정보

액세서리

적합한 부싱 적용 가능

추가 제품

- 조작 핸들, 포지셔닝 클램핑 핀 용
- 부싱, 포지셔닝 클램핑 핀 용
- 위치 부싱, 포지셔닝 클램핑 핀 용, 압입용
- 위치 부싱, 포지셔닝 클램핑 핀 용, 나사 고정용

그림

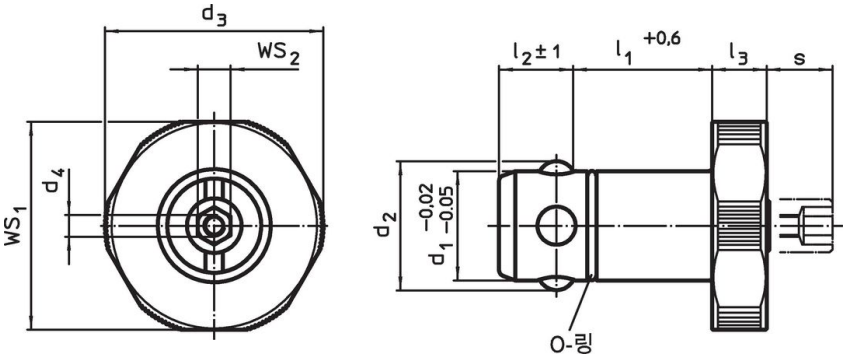

주문 정보

치수								베이스 플레이트 용	WS_1	WS_2	지지력		제품 번호.
d_1 -0,02 -0,05	l_1 +0,6	d_2	d_3	d_4	l_2 ±1	l_3	s 최대	±0,05					
[mm]								[mm]	[mm]	[mm]	[kN]	[g]	
스테인리스 스틸													
25	**30**	29	45	M4	18,6	10	9	25	43	10	8	287	**23111.0127**

적용 예

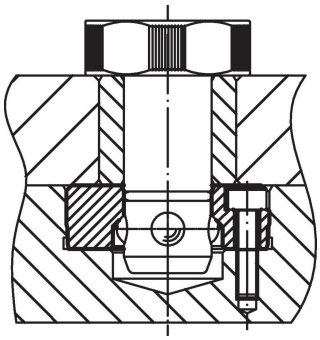

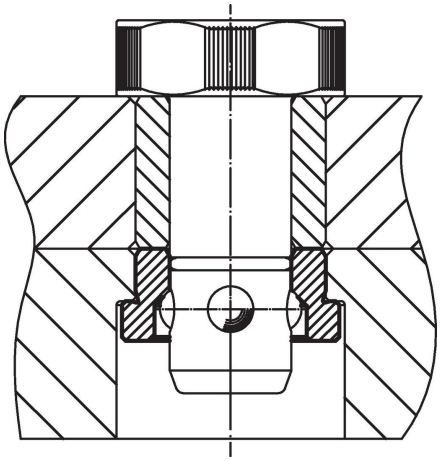

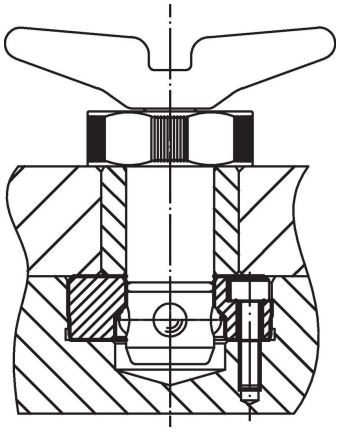

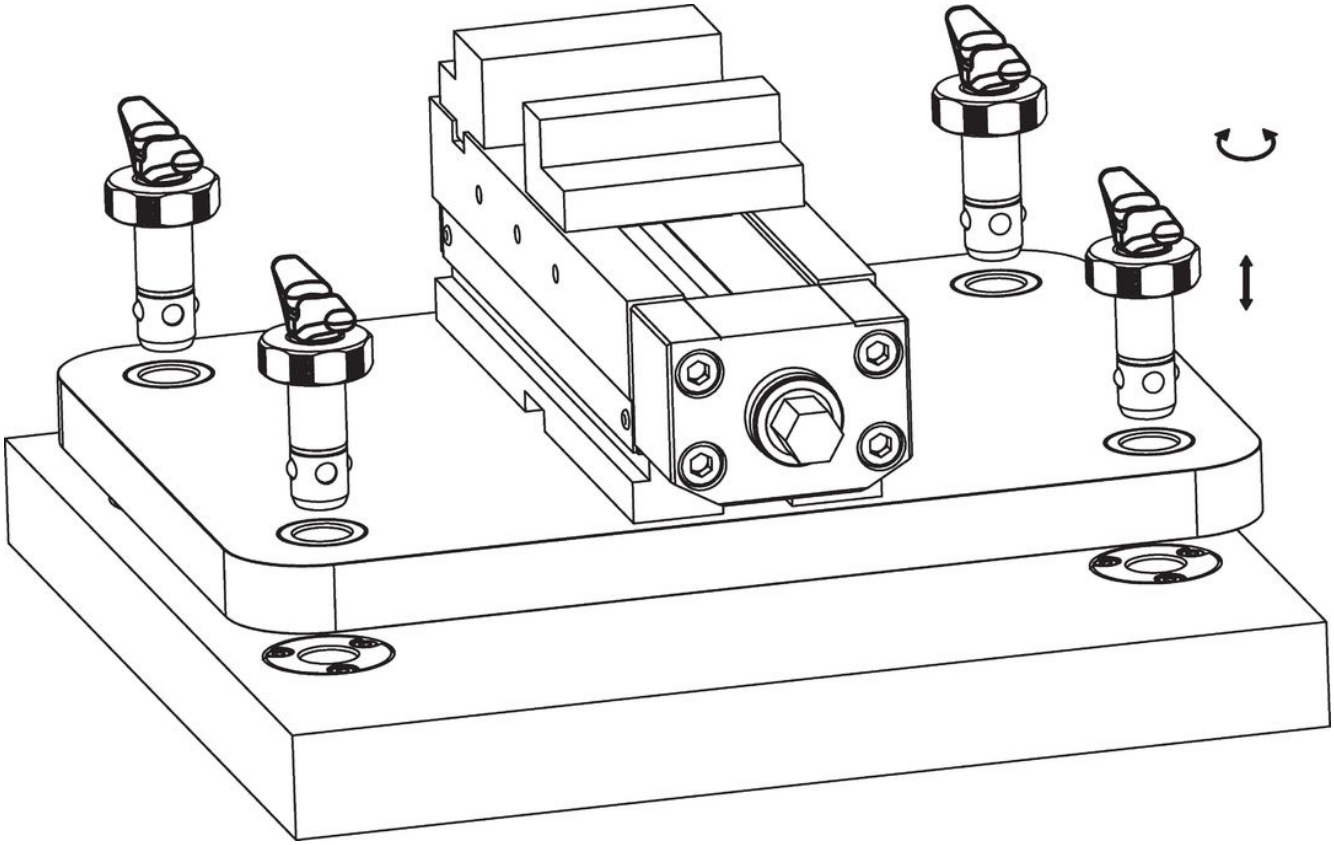

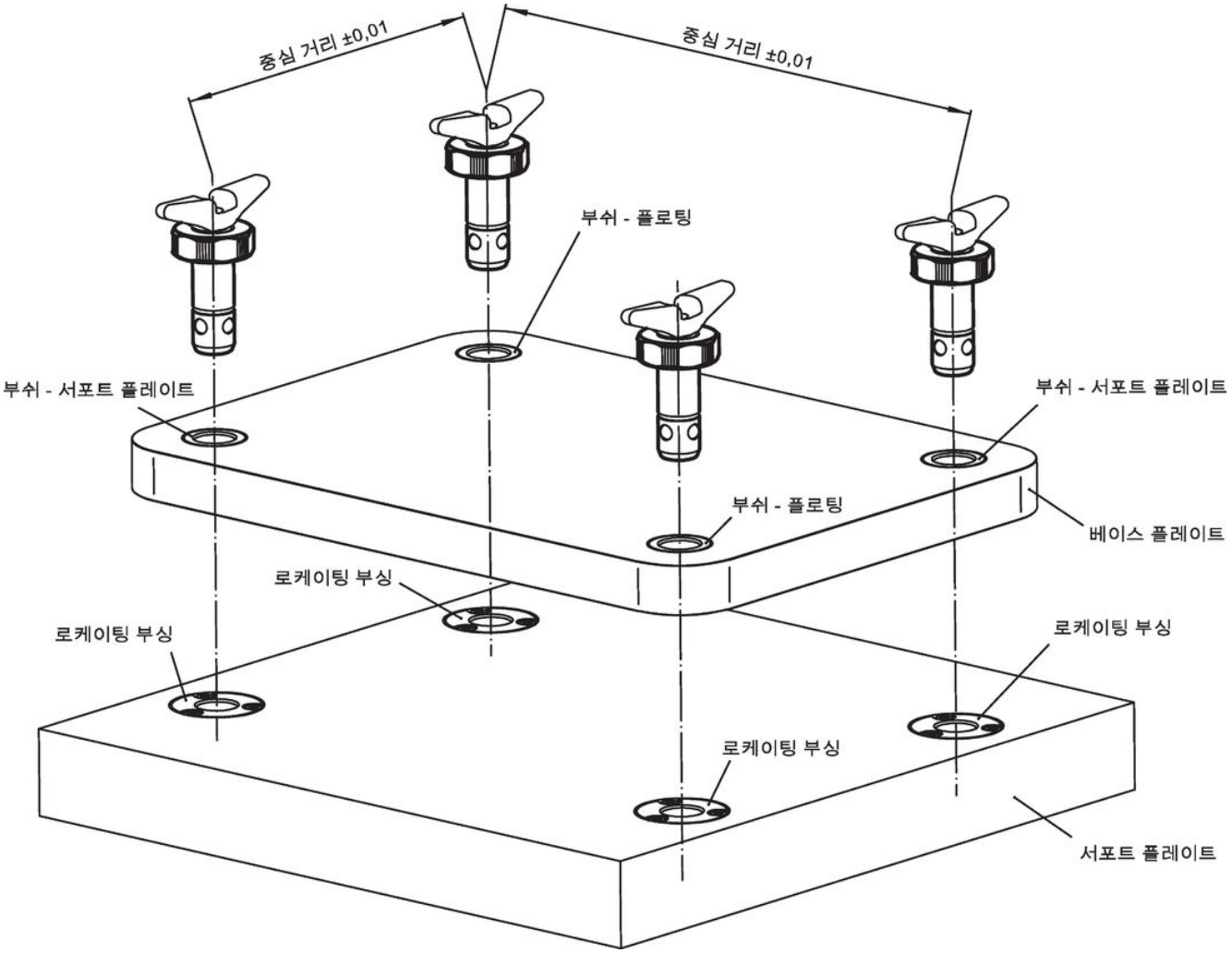
중심 거리 ±0,01
중심 거리 ±0,01
부쉬 - 플로팅
부쉬 - 서포트 플레이트
부쉬 - 서포트 플레이트
부쉬 - 플로팅
베이스 플레이트
로케이팅 부싱
로케이팅 부싱
로케이팅 부싱
로케이팅 부싱
서포트 플레이트

규정 준수

RoHS 준수
지침 2011/65/EU 및 지침 2015/863 준수

SVHC재질을 미포함
0.1% w/w 이상 함유된 SVHC 물질 없음 - 2024년 1월 23일 SVHC 목록.

식수안전 및 독성물질 관리법 물질들을 포함하지 않음
식수안전 및 독성물질 관리법 물질들이 포함되어 있지 않음
https://www.P65Warnings.ca.gov/

분쟁 광물 포함하지 않음
이 제품은 탄탈륨, 주석, 금 또는 텅스텐 등 민주 공화국 또는 인접 국가에서 "분쟁 광물"로 지정된 물질을 포함하지 않습니다.