펄크럼 스크류

22591.0010

제품 설명

나사 형태로 고정하는 발 또는 스러스트 패드로 사용 가능하다.
간단하게 레벨링을 할 수 있는 컴팩트한 디자인. 스패너 또는 내부 육각렌치로 고정가능.

재질

몸체
- 열처리 스틸, 담금질, 흑색처리

볼 부품
- 열처리 스틸, 담금질, 흑색처리

더 많은 정보

참조

펄크럼 스크류는 정적 하중에 적용될 수 있다.

그림

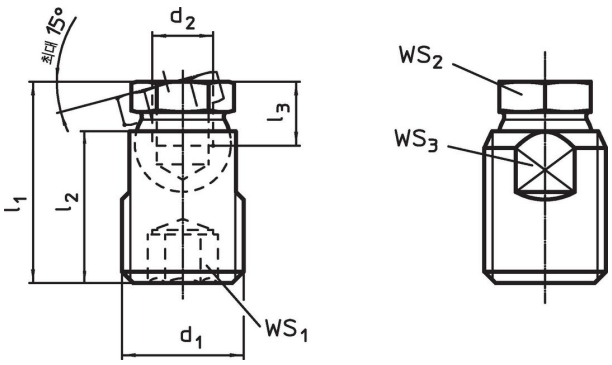

주문 정보

치수					WS1	WS2	WS3	정적 하중에 대한 부하 용량 최대		제품 번호.
d1	d2	l1 ±0,5	l2	l3 최소						
[mm]					[mm]	[mm]	[mm]	[kN]	[g]	
스틸										
M24	M10	39,9	30	9	12	19	20	35	87	22591.0010

적용 예

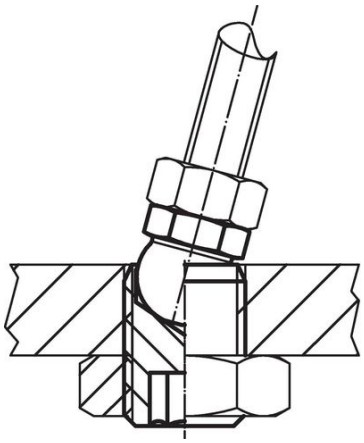

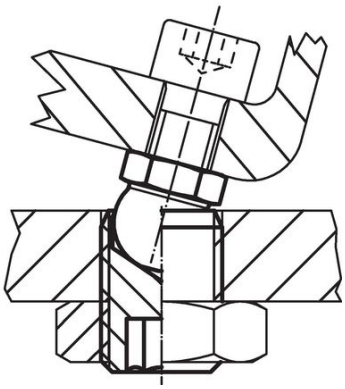

규정 준수

RoHS 준수
납 성분 포함 - 예외조항 6a / 6b / 6c 준수

0.1% w/w 이상 함유된 SVHC 물질 포함
납 성분 포함 - 2024년 1월 23일 SVHC 목록

식수안전 및 독성물질 관리법 물질 포함

납은 노출로 인해 암과 생식 기능에 해를 끼칠 수 있습니다
https://www.P65Warnings.ca.gov/

분쟁 광물 포함하지 않음
이 제품은 탄탈륨, 주석, 금 또는 텅스텐 등 민주 공화국 또는 인접 국가에서 "분쟁 광물"로 지정된 물질을 포함하지 않습니다.