스프링-부착 걸쇠 • DIN 6310 스프링이 부착된 걸쇠

22200.0045

제품 설명

예를 들어, DIN 6310에 따라 제조된 스프링-부착 걸쇠는 잠금 요소로 사용됩니다.

재질

- 열처리 스틸, 흑색처리. _ _ _ 로 표시된 부위는 경화처리.

그림

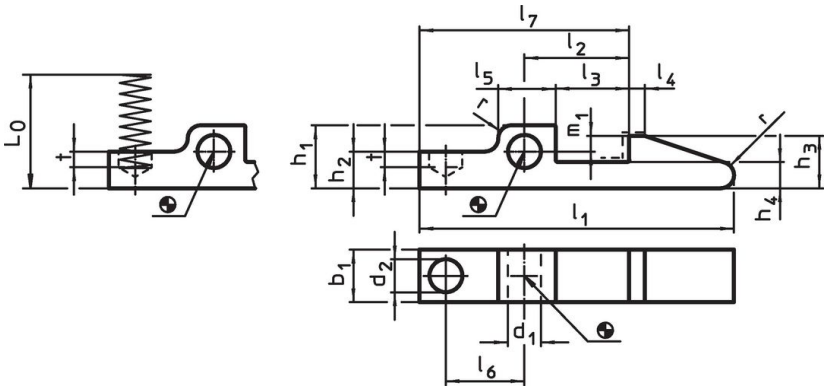

_ _ _ 로 표시된 부위는 경화처리.

주문 정보

치수																		스프링률		제품 번호.
l_1	b_1 -0,2	d_1 E9	d_2	h_1	h_2	h_3	h_4	l_2 ±0,1	l_3	l_4	l_5	l_6	l_7	m_1	t	r	L_0 ~	R ~		
[mm]																		[N/mm]	[g]	
45	8	4	5	9,5	5,5	8	4	15	10	2	9	11	30	2,5	1,5	1,6	17,8	3	15	22200.0045

적용 예

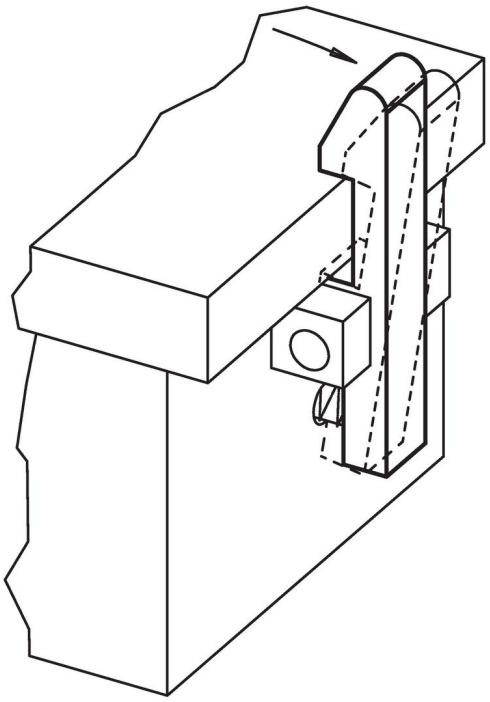

규정 준수

RoHS 준수
지침 2011/65/EU 및 지침 2015/863 준수

SVHC재질을 미포함
0.1% w/w 이상 함유된 SVHC 물질 없음 - 2024년 1월 23일 SVHC 목록.

식수안전 및 독성물질 관리법 물질들을 포함하지 않음
식수안전 및 독성물질 관리법 물질들이 포함되어 있지 않음
https://www.P65Warnings.ca.gov/

분쟁 광물 포함하지 않음
이 제품은 탄탈륨, 주석, 금 또는 텅스텐 등 민주 공화국 또는 인접 국가에서 "분쟁 광물"로 지정된 물질을 포함하지 않습니다.