측면 플런저 • 민자형, 씰링이 없는 타입, 암나사 타입

22150.1025

제품 설명

압력을 가하거나 포지셔닝 시 사용된다. 예) 페인팅 및 샌드블라스팅 작업

재질

몸체
- 알루미늄 Al

탭이 난 와셔
- 스틸, 흑색처리

스프링
- 스테인리스 스틸

조립

마운팅 홀의 중심간격 계산식 :
l_0 = z/2 + w + x
l_0 = 중심간격
y = 가공물 높이
w = 가공물 길이
x = 스트로크
z = 고정핀 직경
가공물을 위한 계산값 x는 : x = d_2/2 - s
압입식 설치

특징

경하중 스프링력 = 스텐레스 스틸 스프링

더 많은 정보

참조

개별고정 나사는 스레드 홀이 있는 플레이트에 결합될 수있다.

추가 제품

- 편심 마운팅 부싱, 측면 플런저용, 민자형

그림

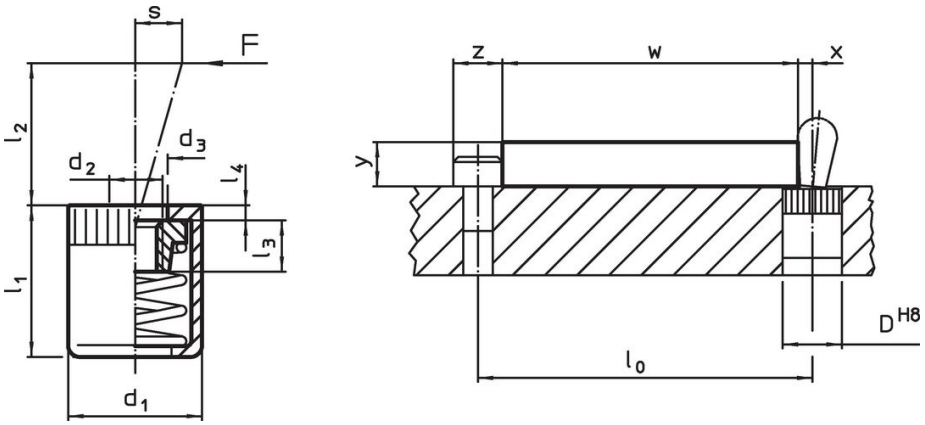

주문 정보

치수 d_1	치수 d_2	스프링력 F 최대 [1] ~	치수 d_3	치수 l_1 -1	치수 l_2	치수 l_3	치수 l_4	스트로크 s	위치 홀 D H8	최대		제품 번호.
[mm]		[N]	[mm]					[mm]	[mm]	[°C]	[g]	
경하중												
10	**M4**	**40**	6,3	11	7,5	4,5	1,2	2	10	250	1,9	**22150.1025**

[1] 통계상 평균수치임

액세서리

	치수 d_1 [mm]	[g]	제품 번호.
조립 툴			
	10	49	**22150.0831**

규정 준수

RoHS 준수
지침 2011/65/EU 및 지침 2015/863 준수

SVHC재질을 미포함
0.1% w/w 이상 함유된 SVHC 물질 없음 - 2024년 1월 23일 SVHC 목록.

식수안전 및 독성물질 관리법 물질들을 포함하지 않음
식수안전 및 독성물질 관리법 물질들이 포함되어 있지 않음
https://www.P65Warnings.ca.gov/

분쟁 광물 포함하지 않음
이 제품은 탄탈륨, 주석, 금 또는 텅스텐 등 민주 공화국 또는 인접 국가에서 "분쟁 광물"로 지정된 물질을 포함하지 않습니다.