인덱스 볼트 • 나사 플렌지 있음, 수평형

22120.1024

제품 설명

인덱스 볼트는 인덱싱 (위치 선정) 목적으로 사용됨.

재질

케이스
- 아연 다이 캐스트, 플라스틱 코팅처리, 검은 색

잠금핀
- 스틸, 아연 도금처리

캐치
- 플라스틱

조립

와셔 ISO 7092로 조립.

작동

잠금 기능이 있는 모델을 사용할 경우, 볼트를 당겨서, 70° 돌림으로써 톱니 멈추개를 사용해 고정할 수 있다. (잠금 핀이 돌출되면 안되는 경우)

그림

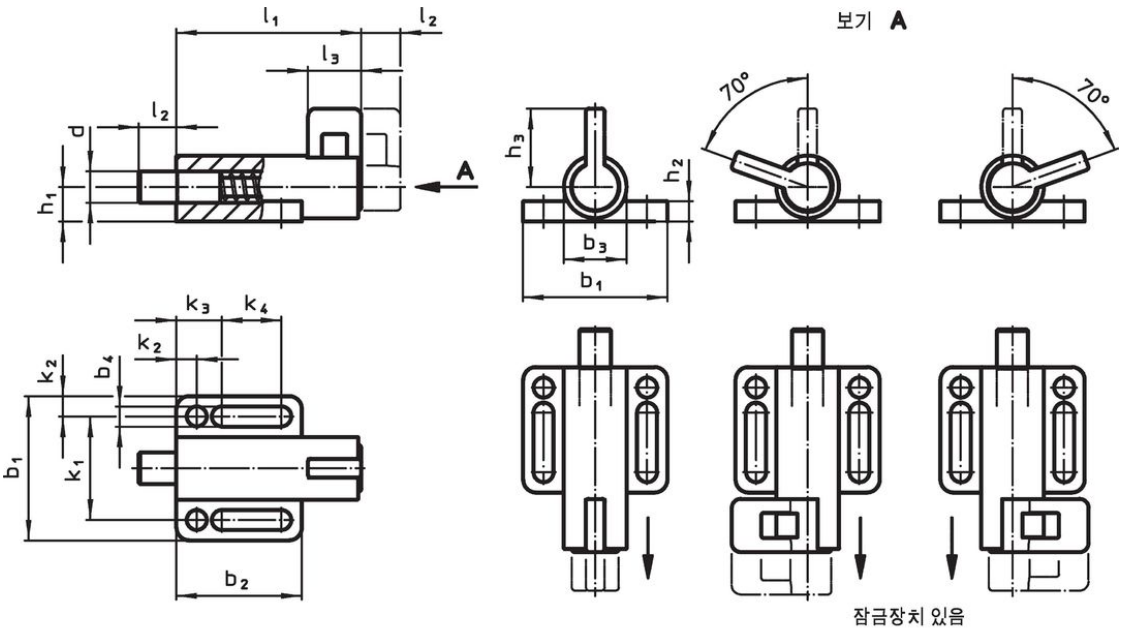

그림 1 그림 2 그림 3

주문 정보

치수															스프링력[1]					제품 번호.
d -0,05	l_2 최소	b_1	b_2	b_3	b_4	h_1	h_2	h_3	k_1	k_2	k_3	k_4	l_1	l_3	F_1 ~	F_2 ~	최소	최대		
[mm]															[N]		[°C]		[g]	
잠금장치 없음 – 그림 1																				
8	**12**	46	40	20	6,4	11	6	29	33	6,5	14,5	19	71	17	25	38	-30	80	131	**22120.1024**

[1] 통계상 평균수치임

적용 예

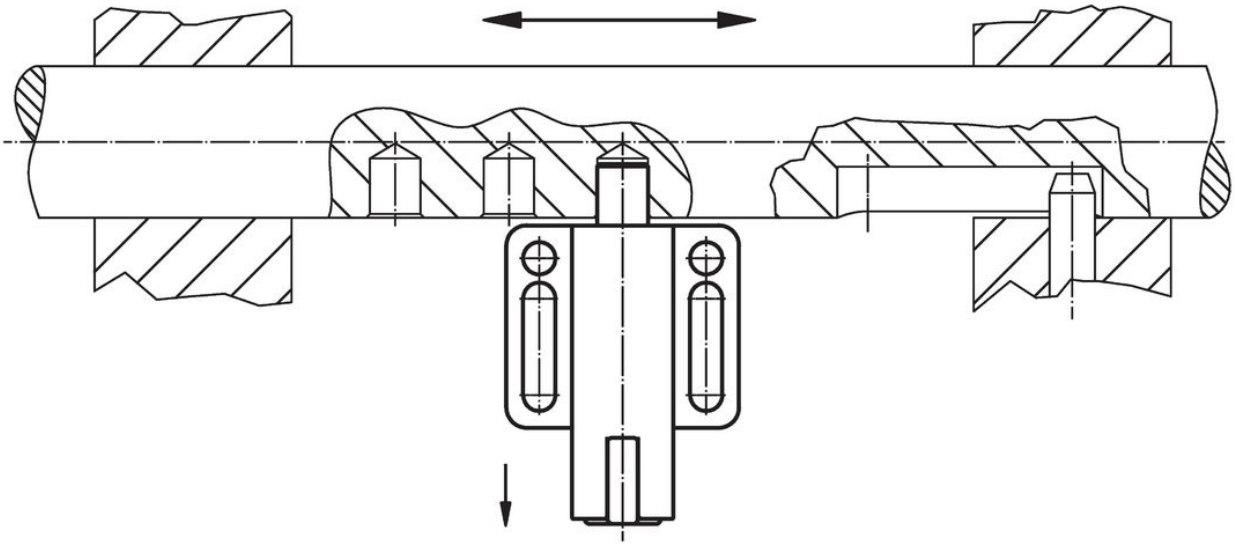

규정 준수

RoHS 준수
납 성분 포함 - 예외조항 6a / 6b / 6c 준수

0.1% w/w 이상 함유된 SVHC 물질 포함
납 성분 포함 - 2024년 1월 23일 SVHC 목록

식수안전 및 독성물질 관리법 물질 포함

⚠
납은 노출로 인해 암과 생식 기능에 해를 끼칠 수 있습니다
https://www.P65Warnings.ca.gov/

분쟁 광물 포함하지 않음
이 제품은 탄탈륨, 주석, 금 또는 텅스텐 등 민주 공화국 또는 인접 국가에서 "분쟁 광물"로 지정된 물질을 포함하지 않습니다.