인덱스 플런저 • 육각 칼라 없는 형

22120.0466

제품 설명

인덱스 플런저는 인덱싱 (위치 선정) 보어를 위해 사용됨.

재질

몸체
- 스텐레스 스틸 1.4305

잠금핀
- 스텐레스 스틸 1.4305, 니켈 도금

조립

조립 툴을 사용해서 조립.

더 많은 정보

참조

손잡이 분리 불가능
잠금너트는 별도 구입.

추가 제품

- 마운팅 블록, 다이-캐스트, 인덱스 플런저와 인덱스 볼트 용
- 위치 부싱, 인덱스 볼트와 인덱스 플런저 용
- 중간 링, 인덱스 플런저용

그림

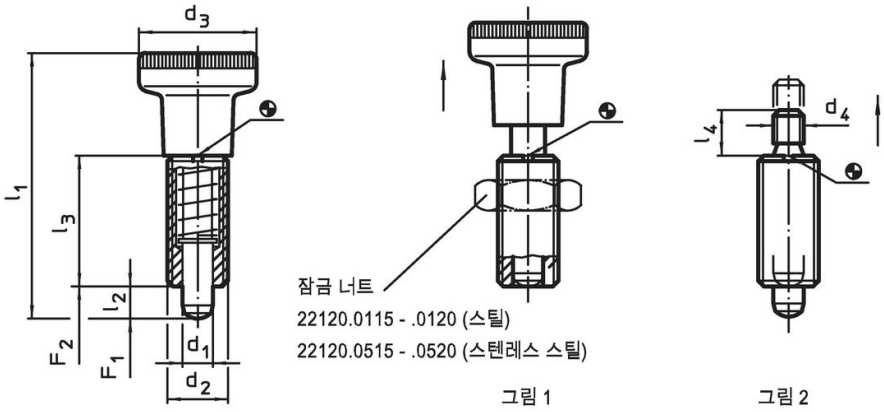

주문 정보

치수						스프링력[1]				제품 번호.
d_1 -0,02 -0,05	d_2	d_4	l_2 최소	l_3	l_4	F_1 ~	F_2 ~	최대		
[mm]						[N]		[°C]	[g]	
손잡이 없음 – 그림 2, 스테인리스 스틸										
6	M12 x 1,5	M6	6	26	10	6,5	19	250	19	**22120.0466**

[1] 통계상 평균수치임

액세서리

	치수 d_2 [mm]	렌치 사이즈 [mm]	[g]	제품 번호.
락 너트 ISO 8675 (DIN 439), 스테인리스 스틸				
	M12 x 1,5	18	7,5	**22120.0516**
조립 툴, 스틸				
	M12 x 1,5	–	14,0	**22120.0956**

적용 예

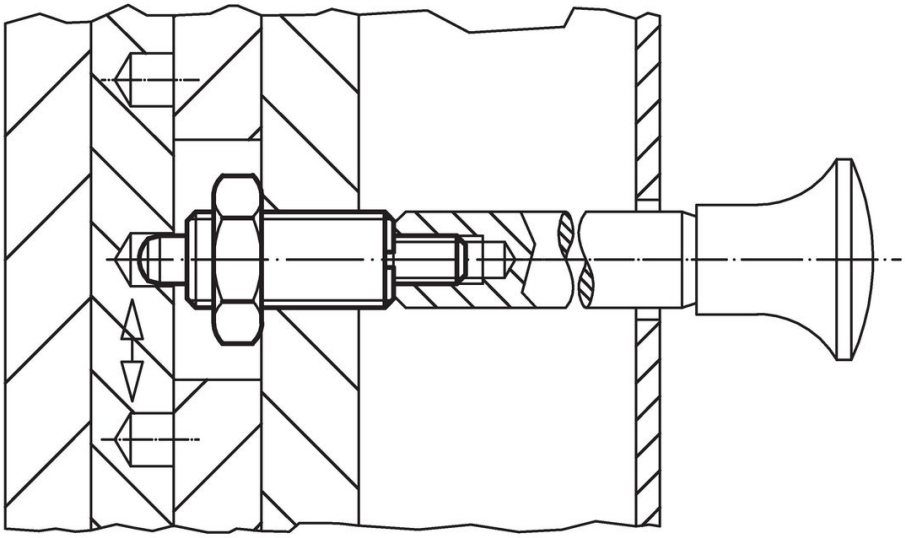

규정 준수

RoHS 준수
지침 2011/65/EU 및 지침 2015/863 준수

SVHC재질을 미포함
0.1% w/w 이상 함유된 SVHC 물질 없음 - 2024년 1월 23일 SVHC 목록.

식수안전 및 독성물질 관리법 물질들을 포함하지 않음
식수안전 및 독성물질 관리법 물질들이 포함되어 있지 않음
https://www.P65Warnings.ca.gov/

분쟁 광물 포함하지 않음
이 제품은 탄탈룸, 주석, 금 또는 텅스텐 등 민주 공화국 또는 인접 국가에서 "분쟁 광물"로 지정된 물질을 포함하지 않습니다.