인덱스 플런저 • 얇은 판용

22120.0268

제품 설명

얇은 두께의 판에 적합한 관통 보어가 있는 인덱스 플런저.

재질

몸체
- 스틸, 아연 도금처리

잠금핀
- 스텐레스 스틸 1.4305, 니켈 도금

손잡이
- 플라스틱 PA 6, 검은색, 무광

조립

콜릿을 조여 1-5mm 두께의 판에 인덱스 플런저 설치.

작동

잠금 장치가 있는 타입의 경우 손잡이를 당겨 90° 돌리면, 톱니 멈추개에 의해 고정된다. 클램핑 길이에 따라, 볼트가 튀어 나올 수 있음.

더 많은 정보

참조

손잡이 분리 불가능

추가 제품

- 위치 부싱, 인덱스 볼트와 인덱스 플런저 용

그림

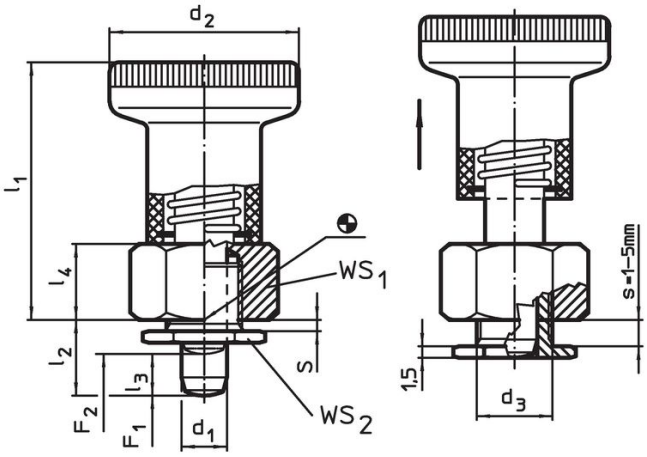

그림 1

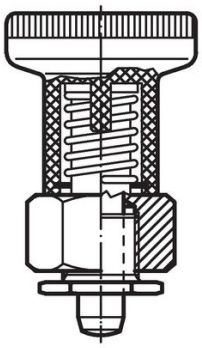

잠금장치 있음

그림 2

주문 정보

치수								WS_1	WS_2	스프링력[1]					제품 번호.
d_1 -0,02 -0,05	l_2	d_2	d_3	l_1	l_3	l_4	s			F_1 ~	F_2 ~	최소	최대		
[mm]								[mm]	[mm]	[N]		[°C]		[g]	
잠금장치 없음 – 그림 1															
8	**10**	31	12	40	7,5	12	1 – 5	19	16	15,5	28	-30	80	63	**22120.0268**

[1] 통계상 평균수치임

액세서리

	[g]	제품 번호.
링 스패너, 평평한 버전		
	26	22120.0299

적용 예

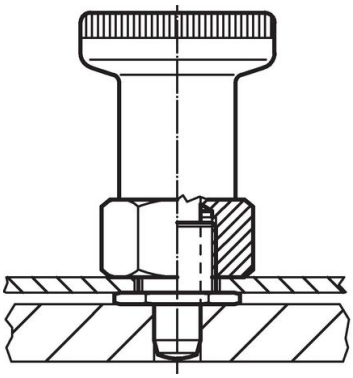

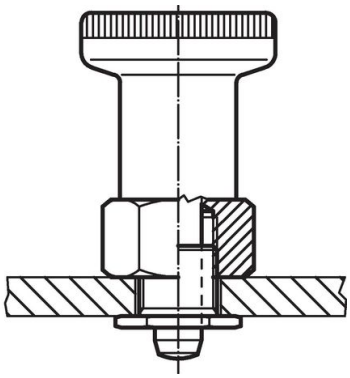

규정 준수

RoHS 준수
납 성분 포함 - 예외조항 6a / 6b / 6c 준수

0.1% w/w 이상 함유된 SVHC 물질 포함
납 성분 포함 - 2024년 1월 23일 SVHC 목록

식수안전 및 독성물질 관리법 물질 포함

⚠
납은 노출로 인해 암과 생식 기능에 해를 끼칠 수 있습니다
https://www.P65Warnings.ca.gov/

분쟁 광물 포함하지 않음
이 제품은 탄탈륨, 주석, 금 또는 텅스텐 등 민주 공화국 또는 인접 국가에서 "분쟁 광물"로 지정된 물질을 포함하지 않습니다.