# 마운팅 블록 • 다이-캐스트, 인덱스 플런저와 인덱스 볼트 용

## 22110.0510

### 제품 설명

인덱스 플런저와 인덱스 볼트의 조립을 위한 보조 부품이나 추가 적용을 위한 용도로 사용. 로케이팅 부쉬 EH22110. 용 씨트로도 사용 됨.

#### 재질

**나사 핀**
- 스틸, 흑색 처리, 동 패드 있음

**몸체**
- 아연 다이 캐스트, 플라스틱 코팅처리, 검은색

#### 조립

인덱스 플런저는 반드시 접시모양으로 홈이 파여있는 쪽의 홀 $d_1$에 결합되어야 한다.

#### 더 많은 정보

#### 추가 제품

- 위치 부싱, 인덱스 볼트와 인덱스 플런저 용

### 그림

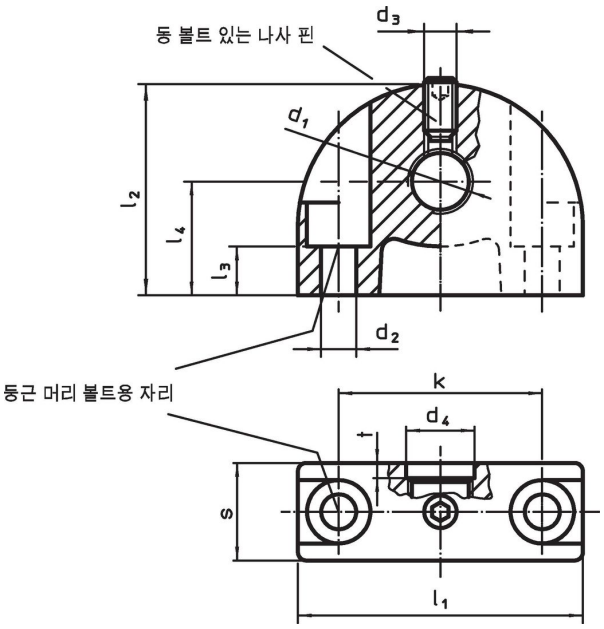


### 주문 정보

| 치수 | | | | | | | | | | | | 최대 [°C] | [g] | 제품 번호. |
|---|---|---|---|---|---|---|---|---|---|---|---|---|---|---|
| $d_1$ | $d_2$ | $d_3$ | $d_4$ | k | $l_1$ | $l_2$ | $l_3$ | $l_4$ | s | t | | | | |
| [mm] | | | | | | | | | | | | | | |
| 인덱스 볼트 / 인덱스 플런저에 수직인 고정 홀 | | | | | | | | | | | | | | |
| **M10** | 4,3 | M4 | 10,2 | 25 | 35 | 26 | 6 | 14 | 12 | 2 | | 100 | 38 | **22110.0510** |

## 적용 예

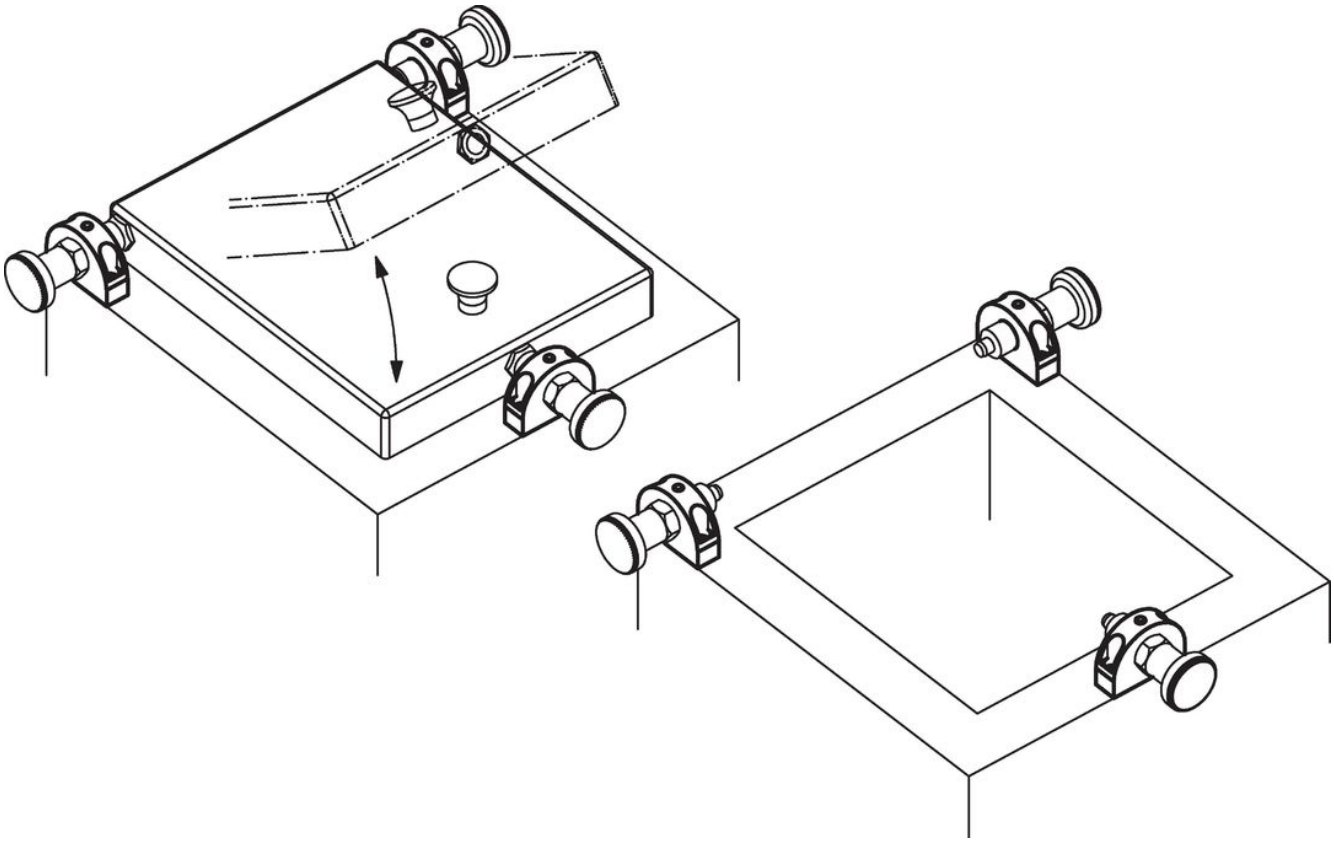

## 규정 준수

**RoHS 준수**
납 성분 포함 - 예외조항 6a / 6b / 6c 준수

**0.1% w/w 이상 함유된 SVHC 물질 포함**
납 성분 포함 - 2024년 1월 23일 SVHC 목록

**식수안전 및 독성물질 관리법 물질 포함**

⚠
납은 노출로 인해 암과 생식 기능에 해를 끼칠 수 있습니다
https://www.P65Warnings.ca.gov/

**분쟁 광물 포함하지 않음**
이 제품은 탄탈룸, 주석, 금 또는 텅스텐 등 민주 공화국 또는 인접 국가에서 "분쟁 광물"로 지정된 물질을 포함하지 않습니다.