위치 부싱 • 인덱스 볼트와 인덱스 플런저 용

22110.0454

제품 설명

인덱스 볼트와 인덱스 플런저의 잠금핀 로케이팅에 사용. 마운팅 블록 22110.0412 와 22110.0416 에 적용 가능.

재질

- 스틸, 질소처리

더 많은 정보

추가 제품

- 마운팅 블록, 다이-캐스트, 인덱스 플런저와 인덱스 볼트 용

그림

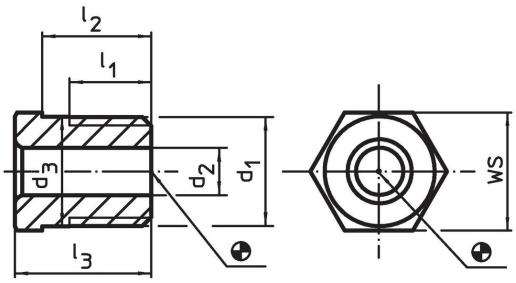

주문 정보

치수						스터드용	WS	최대		제품 번호.
d_1	d_2 +0,1	d_3 ±0,3	l_1 최소	l_2 -0,3	l_3					
[mm]						[mm]	[mm]	[°C]	[g]	
M12 x 1,5	4,2	12,1	9	10	13	**4**	13	250	10	22110.0454

적용 예

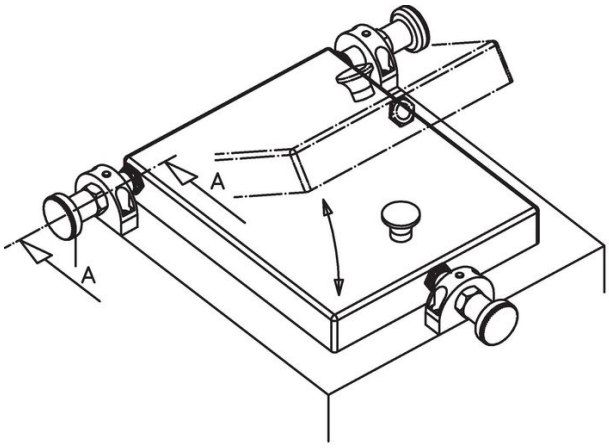

A–A

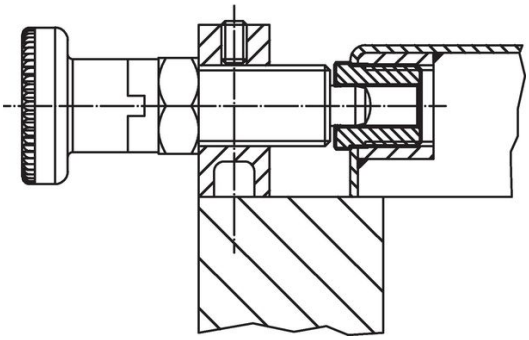

규정 준수

RoHS 준수
납 성분 포함 - 예외조항 6a / 6b / 6c 준수

0.1% w/w 이상 함유된 SVHC 물질 포함
납 성분 포함 - 2024년 1월 23일 SVHC 목록

식수안전 및 독성물질 관리법 물질 포함

⚠
납은 노출로 인해 암과 생식 기능에 해를 끼칠 수 있습니다
https://www.P65Warnings.ca.gov/

분쟁 광물 포함하지 않음
이 제품은 탄탈륨, 주석, 금 또는 텅스텐 등 민주 공화국 또는 인접 국가에서 "분쟁 광물"로 지정된 물질을 포함하지 않습니다.