스프링 플런저 • 양쪽형

22090.0025

제품 설명

전기 연결이나 로케이팅, 그리고 고정하는 데 사용된다.

재질

몸체
- 동

볼
- 스텐레스 스틸, 경화처리

스프링
- 스테인리스 스틸

더 많은 정보

참조

스페셜 타입 별도 요청.
스프링 플런저의 스프링 범위와 강도는 특별히 검사되었음.

참조

인덱싱 (indexing) 저항의 계산 방법은 섹션 첫 부분의 상세 내용 참조.

그림

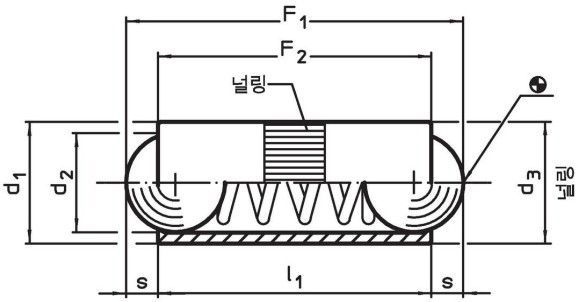

주문 정보

치수				스트로크	스프링력[1]			위치 홀		제품 번호.
d_1	d_2	d_3	l_1	s	F_1 ~	F_2 ~	최대	H8		
[mm]				[mm]	[N]		[°C]	[mm]	[g]	
2,5	2	2,52	5,3	0,65	1,3	2,5	250	2,5	0,1	**22090.0025**

[1] 통계상 평균수치임

적용 예

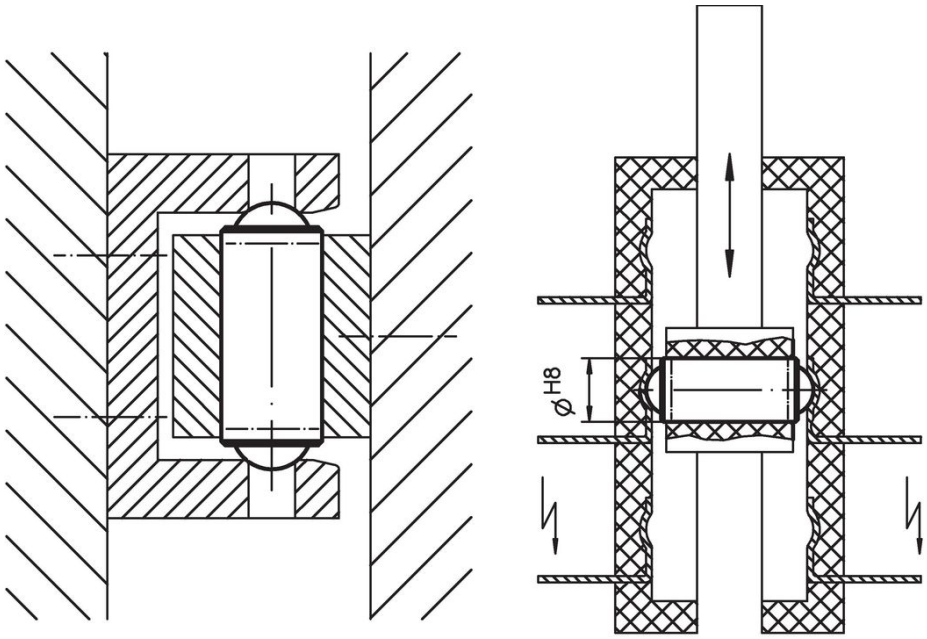

규정 준수

RoHS 준수
납 성분 포함 - 예외조항 6a / 6b / 6c 준수

0.1% w/w 이상 함유된 SVHC 물질 포함
납 성분 포함 - 2024년 1월 23일 SVHC 목록

식수안전 및 독성물질 관리법 물질 포함

납은 노출로 인해 암과 생식 기능에 해를 끼칠 수 있습니다
https://www.P65Warnings.ca.gov/

분쟁 광물 포함하지 않음
이 제품은 탄탈룸, 주석, 금 또는 텅스텐 등 민주 공화국 또는 인접 국가에서 "분쟁 광물"로 지정된 물질을 포함하지 않습니다.