스프링 플런저 • 칼라와 볼, 앞면 슬롯

22075.0806

제품 설명

스프링 플런저는 정위치를 잡아주는 용도 혹은 압력을 가하거나 멈춤쇠 또는 배출(사출/프레스) 용도로 적용 가능
전면 슬롯의 칼라가 특징. 평평한 표면에 나사를 조일 때 적합함

재질

몸체
- 플라스틱 POM, 파란색

볼
- 열가소성 수지(플라스틱) POM, 흰색

스프링
- 스테인리스 스틸

더 많은 정보

참조

스페셜 타입 별도 요청.
스프링 플런저의 스프링 범위와 강도는 특별히 검사되었음.

참조

나사 풀림 방지는 별도 요청. 부록 - 기술 자료 - 참조.
인덱싱 (indexing) 저항의 계산 방법은 섹션 첫 부분의 상세 내용 참조.

추가 제품

- 스프링 플런저, 민자형 / 칼라와 볼이 있는 형

그림

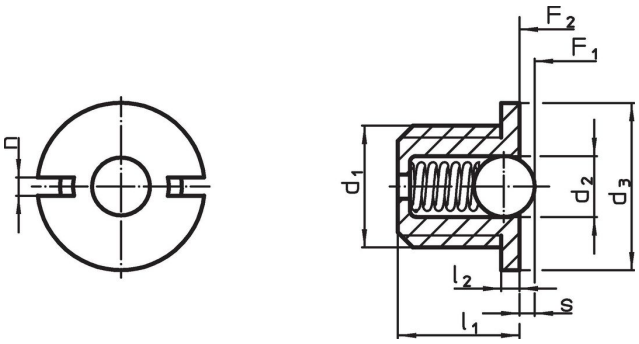

주문 정보

치수						스트로크	스프링력[1]					제품 번호.
d_1	d_2	d_3 -0,1	l_1	l_2 -0,1	n	s +0,1 -0,1	F_1 ~	F_2 ~	최소	최대		
[mm]						[mm]	[N]		[°C]		[g]	
열가소성 몸체와 볼, 일반 스프링력												
M6	3,5	8	**6**	1	1,3	**1**	4,1	8,7	-30	50	0,4	**22075.0806**

[1] 통계상 평균수치임

액세서리

	치수					제품 번호.
	d_1	b	d	l	[g]	
	[mm]					
조립 툴						
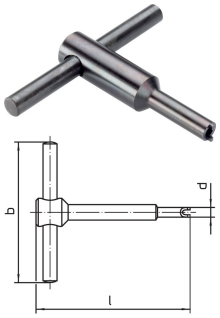	**M 6**	50	7,7	60	30	22075.0906

적용 예

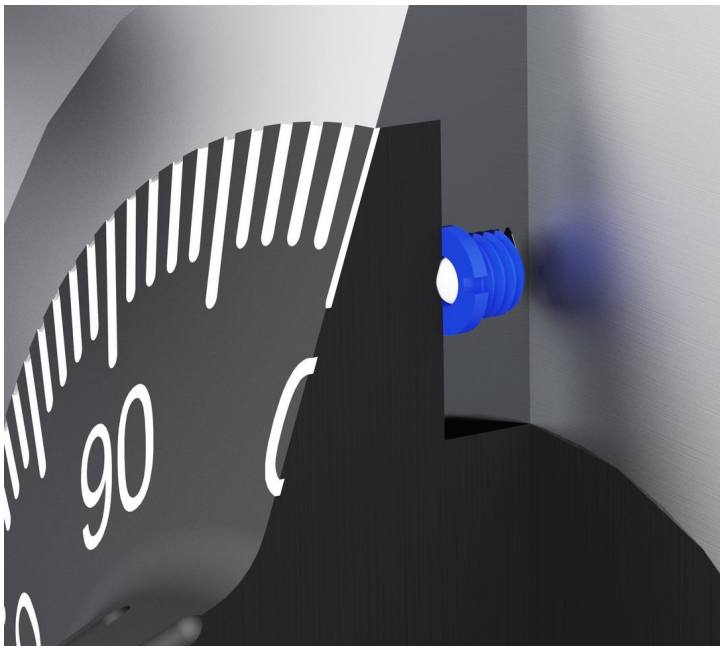

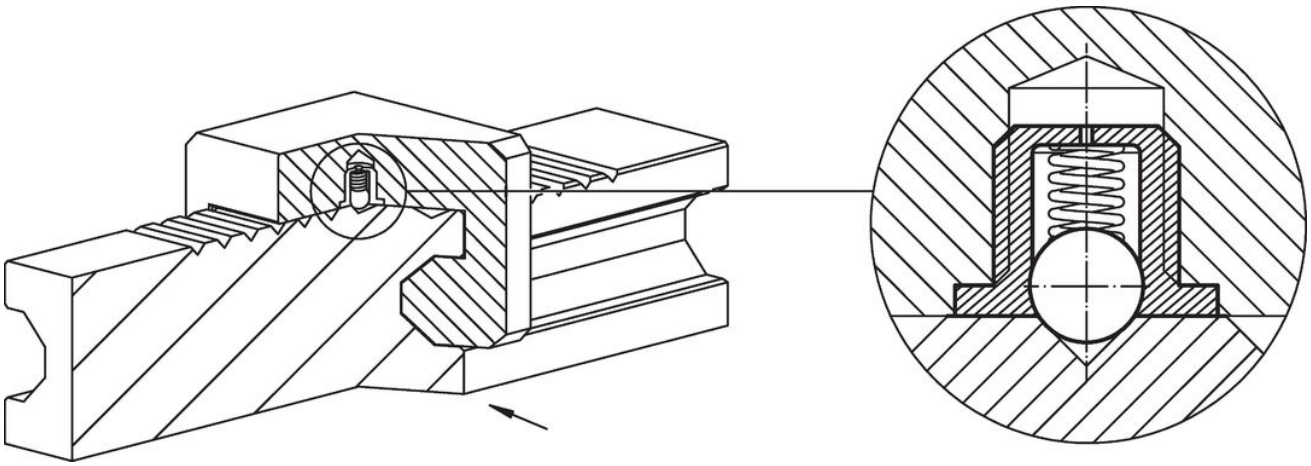

규정 준수

RoHS 준수
지침 2011/65/EU 및 지침 2015/863 준수

SVHC재질을 미포함
0.1% w/w 이상 함유된 SVHC 물질 없음 - 2024년 1월 23일 SVHC 목록.

식수안전 및 독성물질 관리법 물질들을 포함하지 않음
식수안전 및 독성물질 관리법 물질들이 포함되어 있지 않음
https://www.P65Warnings.ca.gov/

분쟁 광물 포함하지 않음
이 제품은 탄탈륨, 주석, 금 또는 텅스텐 등 민주 공화국 또는 인접 국가에서 "분쟁 광물"로 지정된 물질을 포함하지 않습니다.