스프링 플런저 • 핀타입 / 일자홈

22050.0720

제품 설명

스프링 플런저는 정위치를 잡아주는 용도 혹은 압력을 가하거나 멈춤쇠 또는 배출(사출/프레스) 용도로 적용 가능

재질

나사 고정식 패드
- 스테인리스 스틸 1.4305, 질화 처리

몸체
- 스텐레스 스틸 1.4305

스프링
- 스테인리스 스틸

특징

고하중 스프링력: 두줄 표시

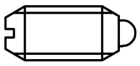

일반 스프링력

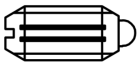

중하중 스프링력

더 많은 정보

참조

스페셜 타입 별도 요청.
스프링 플런저의 스프링 범위와 강도는 특별히 검사되었음.

참조

나사 풀림 방지는 별도 요청. 부록 - 기술 자료 - 참조.

추가 제품

- 스프링 플런저, 핀과 슬롯 - INCH

그림

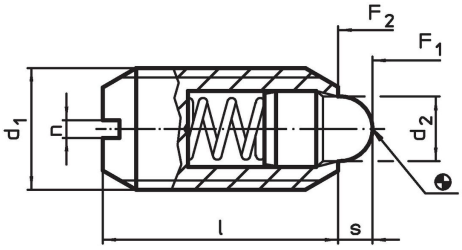

주문 정보

치수				스트로크	스프링력[1]				제품 번호.
d_1	d_2	l	n	s	F_1 ~	F_2 ~	최대		
[mm]				[mm]	[N]		[°C]	[g]	
스텐레스 스틸, 고하중 스프링									
M20	10	30	2,5	6,5	52	133	250	46	**22050.0720**

[1] 통계상 평균수치임

적용 예

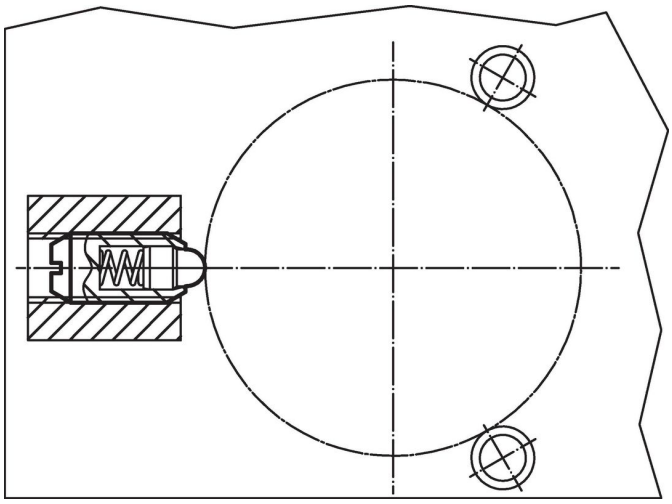

규정 준수

RoHS 준수
지침 2011/65/EU 및 지침 2015/863 준수

SVHC재질을 미포함
0.1% w/w 이상 함유된 SVHC 물질 없음 - 2024년 1월 23일 SVHC 목록.

식수안전 및 독성물질 관리법 물질들을 포함하지 않음
식수안전 및 독성물질 관리법 물질들이 포함되어 있지 않음
https://www.P65Warnings.ca.gov/

분쟁 광물 포함하지 않음
이 제품은 탄탈륨, 주석, 금 또는 텅스텐 등 민주 공화국 또는 인접 국가에서 "분쟁 광물"로 지정된 물질을 포함하지 않습니다.