# ヒンジ・調整可能

## EH 25161.

### 製品説明

調整可能なヒンジは、水平、垂直方向にブッシュを動かして位置調整を行い、適切な位置に固定します。

#### 材質

**本体**
- ステンレス鋼1.4408、サンドブラスト
- 亜鉛ダイキャスト、樹脂塗装、シルバー
  （RAL 9006相当、つや消し）
- 亜鉛ダイキャスト、樹脂塗装、黒
  （RAL 9005相当、つや消し）

**軸**
- ステンレス鋼

### 寸法図

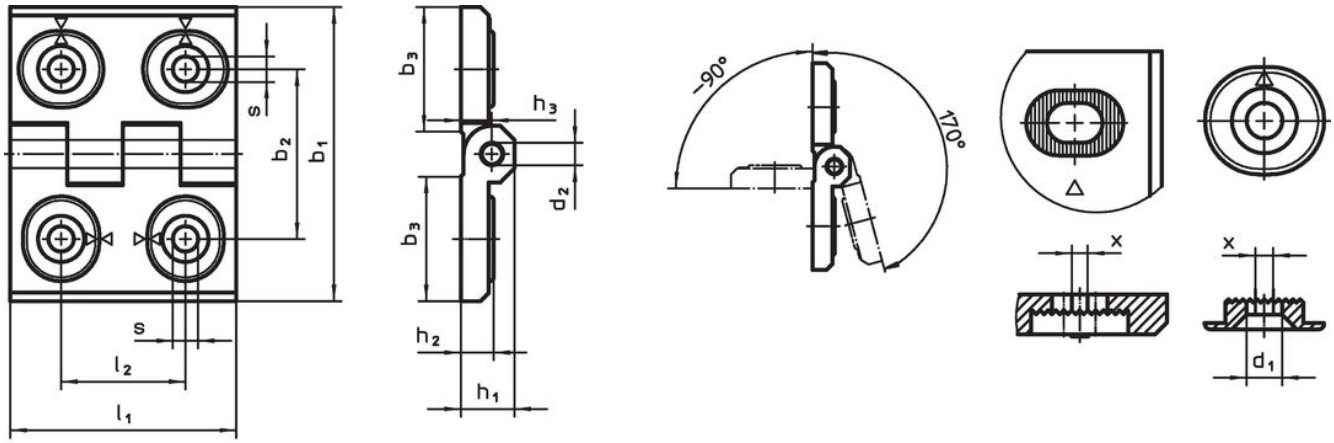


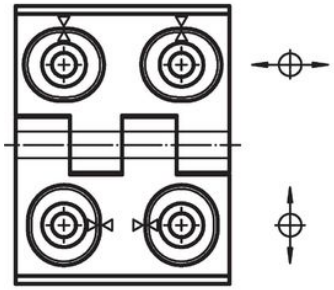

図 1

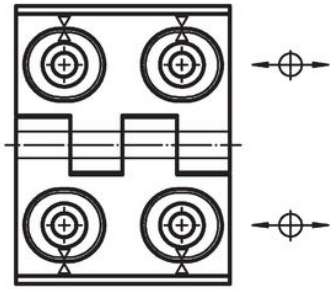

図 2

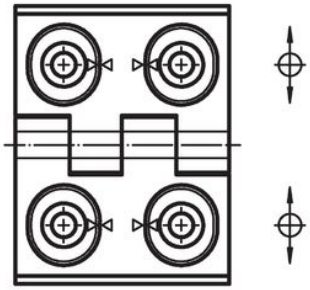

図 3

### 発注情報

| $b_1$ | $l_1$ | $b_2$ | $b_3$ | $d_1$ | $d_2$ | $h_1$ | $h_2$ | $h_3$ | $l_2$ | x | [g] | 製品番号 |
|---|---|---|---|---|---|---|---|---|---|---|---|---|
| 寸法 [mm] | | | | | | | | | | | | |
| **幅の調整可能 – 図 3, ステンレス鋼** | | | | | | | | | | | | |
| **40** | **52** | 30 | 22,0 | 4,5 | 4 | 9,5 | 6 | 5,5 | 22 | 1,00 | 82 | 25161.0305 |
| **50** | **64** | 37 | 28,0 | 5,5 | 6 | 11,5 | 7 | 6,5 | 27 | 1,50 | 141 | 25161.0310 |
| **60** | **76** | 42 | 33,5 | 6,5 | 8 | 15,0 | 9 | 8,5 | 34 | 2,00 | 255 | 25161.0315 |
| **高さ調整可能 – 図 2, ステンレス鋼** | | | | | | | | | | | | |
| **40** | **52** | 30 | 22,0 | 4,5 | 4 | 9,5 | 6 | 5,5 | 22 | 1,00 | 83 | 25161.0320 |
| **50** | **64** | 37 | 28,0 | 5,5 | 6 | 11,5 | 7 | 6,5 | 27 | 1,50 | 142 | 25161.0325 |
| **60** | **76** | 42 | 33,5 | 6,5 | 8 | 15,0 | 9 | 8,5 | 34 | 2,00 | 257 | 25161.0330 |

| 寸法 | | | | | | | | | | | | 製品番号 |
|---|---|---|---|---|---|---|---|---|---|---|---|---|
| $b_1$ | $l_1$ | $b_2$ | $b_3$ | $d_1$ | $d_2$ | $h_1$ | $h_2$ | $h_3$ | $l_2$ | x | [g] | |
| [mm] | | | | | | | | | | | | |
| 幅と高さ調整可能 – 図 1, ステンレス鋼 | | | | | | | | | | | | |
| **40** | **52** | 30 | 22,0 | 4,5 | 4 | 9,5 | 6 | 5,5 | 22 | 1,00 | 79 | 25161.0335 |
| **50** | **64** | 37 | 28,0 | 5,5 | 6 | 11,5 | 7 | 6,5 | 27 | 1,50 | 138 | 25161.0340 |
| **60** | **76** | 42 | 33,5 | 6,5 | 8 | 15,0 | 9 | 8,5 | 34 | 2,00 | 260 | 25161.0345 |
| 幅の調整可能 – 図 3, 亜鉛ダイキャスト、シルバー | | | | | | | | | | | | |
| **40** | **52** | 30 | 22,0 | 4,5 | 4 | 9,5 | 6 | 5,5 | 22 | 0,50 | 82 | 25161.0105 |
| **50** | **64** | 37 | 28,0 | 5,5 | 6 | 11,5 | 7 | 6,5 | 27 | 0,75 | 141 | 25161.0110 |
| **60** | **76** | 42 | 33,5 | 6,5 | 8 | 15,0 | 9 | 8,5 | 34 | 1,00 | 255 | 25161.0115 |
| 高さ調整可能 – 図 2, 亜鉛ダイキャスト、シルバー | | | | | | | | | | | | |
| **40** | **52** | 30 | 22,0 | 4,5 | 4 | 9,5 | 6 | 5,5 | 22 | 0,50 | 83 | 25161.0120 |
| **50** | **64** | 37 | 28,0 | 5,5 | 6 | 11,5 | 7 | 6,5 | 27 | 0,75 | 142 | 25161.0125 |
| **60** | **76** | 42 | 33,5 | 6,5 | 8 | 15,0 | 9 | 8,5 | 34 | 1,00 | 257 | 25161.0130 |
| 幅と高さ調整可能 – 図 1, 亜鉛ダイキャスト、シルバー | | | | | | | | | | | | |
| **40** | **52** | 30 | 22,0 | 4,5 | 4 | 9,5 | 6 | 5,5 | 22 | 0,50 | 79 | 25161.0135 |
| **50** | **64** | 37 | 28,0 | 5,5 | 6 | 11,5 | 7 | 6,5 | 27 | 0,75 | 138 | 25161.0140 |
| **60** | **76** | 42 | 33,5 | 6,5 | 8 | 15,0 | 9 | 8,5 | 34 | 1,00 | 260 | 25161.0145 |
| 幅の調整可能 – 図 3, 亜鉛ダイキャスト、黒 | | | | | | | | | | | | |
| **40** | **52** | 30 | 22,0 | 4,5 | 4 | 9,5 | 6 | 5,5 | 22 | 0,50 | 82 | 25161.0205 |
| **50** | **64** | 37 | 28,0 | 5,5 | 6 | 11,5 | 7 | 6,5 | 27 | 0,75 | 141 | 25161.0210 |
| **60** | **76** | 42 | 33,5 | 6,5 | 8 | 15,0 | 9 | 8,5 | 34 | 1,00 | 255 | 25161.0215 |
| 高さ調整可能 – 図 2, 亜鉛ダイキャスト、黒 | | | | | | | | | | | | |
| **40** | **52** | 30 | 22,0 | 4,5 | 4 | 9,5 | 6 | 5,5 | 22 | 0,50 | 83 | 25161.0220 |
| **50** | **64** | 37 | 28,0 | 5,5 | 6 | 11,5 | 7 | 6,5 | 27 | 0,75 | 142 | 25161.0225 |
| **60** | **76** | 42 | 33,5 | 6,5 | 8 | 15,0 | 9 | 8,5 | 34 | 1,00 | 257 | 25161.0230 |
| 幅と高さ調整可能 – 図 1, 亜鉛ダイキャスト、黒 | | | | | | | | | | | | |
| **40** | **52** | 30 | 22,0 | 4,5 | 4 | 9,5 | 6 | 5,5 | 22 | 0,50 | 79 | 25161.0235 |
| **50** | **64** | 37 | 28,0 | 5,5 | 6 | 11,5 | 7 | 6,5 | 27 | 0,75 | 138 | 25161.0240 |
| **60** | **76** | 42 | 33,5 | 6,5 | 8 | 15,0 | 9 | 8,5 | 34 | 1,00 | 260 | 25161.0245 |

## 法令(コンプライアンス

### RoHS準拠
2011/65/EUと2015/863指令に適合しています

### SVHC材の含有は無し
0.1%(質量％濃度)以上の高懸念物質(SVHC)は使用していません-2024年1月23日SVHCリスト対象.

### プロポジション65の物質は含有していません
プロポジション65の指定物質は含まれていません
https://www.P65Warnings.ca.gov/

### 紛争物質は使用していません
本製品は、コンゴ民主共和国や隣国地域から産出されるチタン、錫、金、タングステンなどのいかなる「紛争鉱物」に由来する物質を使っていません.