ネジ穴付プレート・ヒンジ用

EH 25160.

製品説明

ネジ穴付プレートは、ナット、ワッシャーを必要としないので、ヒンジの取付けを簡単にします。

材質

- ステンレス鋼1.4301, マット、 バレル研磨

寸法図

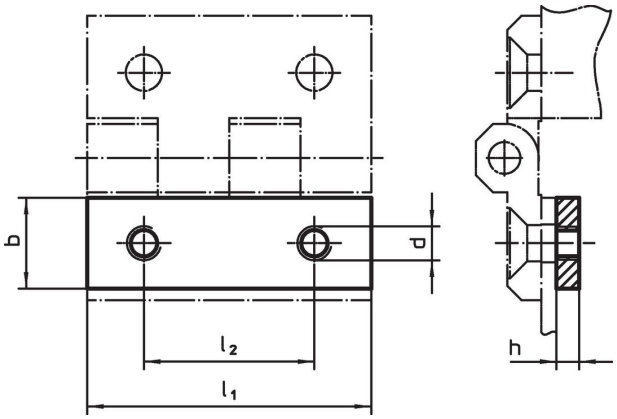

発注情報

寸法 l_1	b	h	d	l_2	[g]	製品番号
		[mm]				
30	**9**	**3**	M4	18	5,6	25160.0705
40	**12**	**3**	M5	25	10,0	25160.0710
50	**15**	**4**	M6	30	21,0	25160.0715
60	**18**	**4**	M8	36	29,0	25160.0720

法令(コンプライアンス

RoHS準拠
2011/65/EUと2015/863指令に適合しています

SVHC材の含有は無し
0.1%(質量％濃度)以上の高懸念物質(SVHC)は使用していません-2024年1月23日SVHCリスト対象.

プロポジション65の物質は含有していません
プロポジション65の指定物質は含まれていません
https://www.P65Warnings.ca.gov/

紛争物質は使用していません
本製品は、コンゴ民主共和国や隣国地域から産出されるチタン、錫、金、タングステンなどのいかなる「紛争鉱物」に由来する物質を使っていません.