高さ調整部品・背の高いタイプ

EH 25120.

製品説明

機械や装置の高さ調整に使います。
高さ調整用のセルフロック式高さ調整エレメントには、細目ねじが使われています。全サイズ固定用の貫通穴付。最大高さ調整用に、脱落防止のストッパー付です。

材質

- 熱処理鋼、亜鉛メッキ、 不活性化処理

寸法図

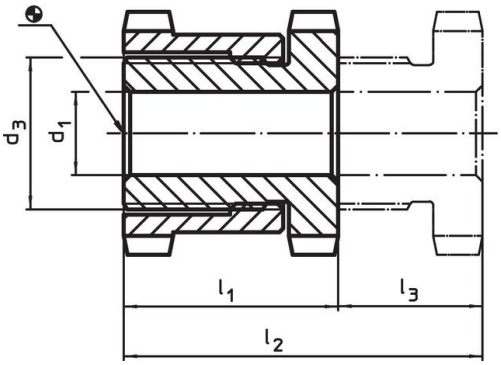

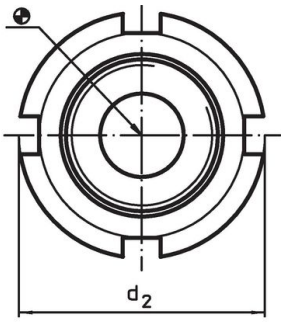

発注情報

寸法 d_1	d_2	d_3	l_1 約	l_2 約	ストローク l_3 約	適合ネジ	耐荷重（静荷重時） max.	耐荷重 max.		製品番号
[mm]					[mm]	[mm]	[kN]	[kN]	[g]	
6,6	**25**	M15 x 1	28	43	15	M 6	40	30,7	68	25120.0106
6,6	**32**	M20 x 1	35	55	20	M 6	65	55,7	161	25120.0112
9,0	**32**	M20 x 1	35	55	20	M 8	65	48,0	152	25120.0114
11,0	**32**	M20 x 1	35	55	20	M10	65	37,9	142	25120.0116
11,0	**45**	M30 x 1,5	42	67	25	M10	120	92,9	371	25120.0122
13,5	**45**	M30 x 1,5	42	67	25	M12	120	80,4	356	25120.0124
17,5	**45**	M30 x 1,5	42	67	25	M16	120	45,5	326	25120.0126
17,5	**58**	M40 x 1,5	54	86	32	M16	210	136,0	835	25120.0132
22,0	**58**	M40 x 1,5	54	86	32	M20	210	90,0	771	25120.0134
26,0	**58**	M40 x 1,5	54	86	32	M24	210	37,0	705	25120.0136
22,0	**70**	M50 x 1,5	66	106	40	M20	330	210,0	1421	25120.0142
26,0	**70**	M50 x 1,5	66	106	40	M24	330	157,0	1329	25120.0144
33,0	**70**	M50 x 1,5	66	106	40	M30	330	53,0	1167	25120.0146

アクセサリー

	本体の サイズ d_2 [mm]	フックレンチのサイズ DIN1810 形状A [mm]	[g]	製品番号
高さ調整用フックレンチ				
	25	25 – 28	45	25120.0981
	32	30 – 32	46	25120.0982
	45	45 – 50	156	25120.0983
	58	58 – 62	250	25120.0984
	70	68 – 75	253	25120.0985

応用例

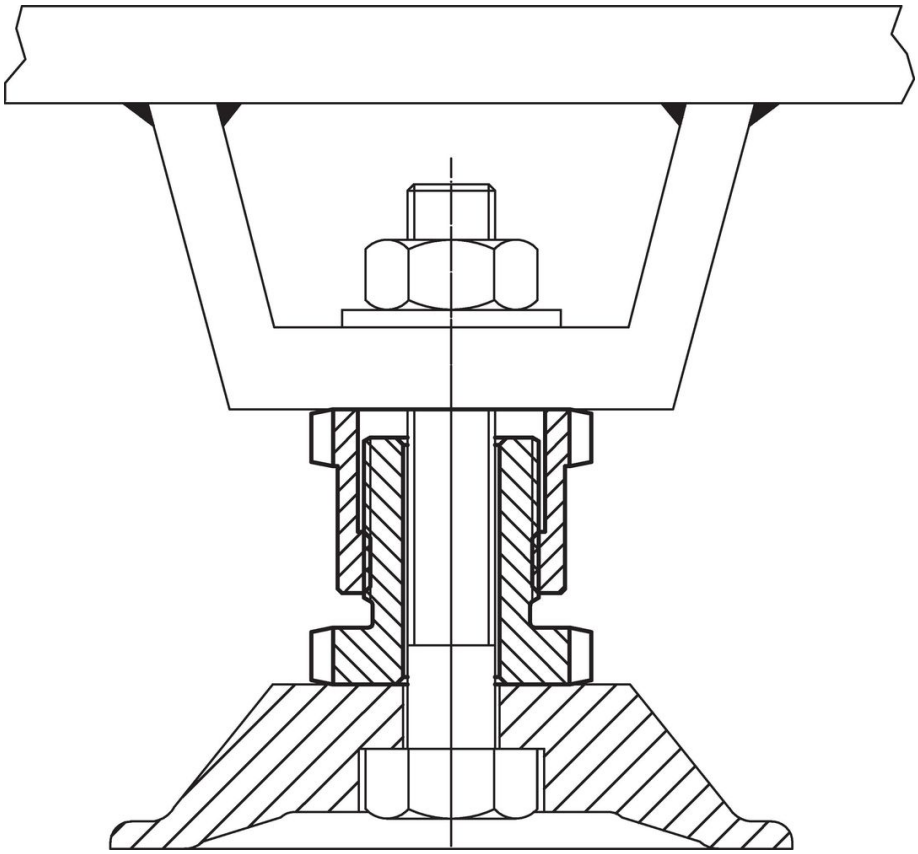

法令(コンプライアンス

詳細の法令情報については、目的の製品番号を選択してください。