高さ調整部品

EH 25120.

製品説明

機械や装置の高さ調整に使います。
高さ調整用のセルフロック式高さ調整エレメントには、細目ねじが使われています。全サイズ固定用の貫通穴付。最大高さ調整用に、脱落防止のストッパー付です。

材質

- 熱処理鋼、亜鉛メッキ、 不活性化処理

寸法図

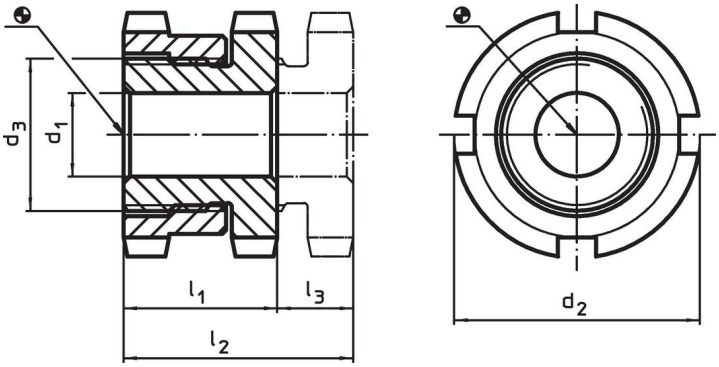

発注情報

寸法 d_1 [mm]	d_2	d_3	l_1 約	l_2 約	ストローク l_3 約 [mm]	適合ネジ [mm]	耐荷重（静荷重時） max. [kN]	耐荷重 max. [kN]	[g]	製品番号
6,6	**25**	M15 x 1	15	19	4	M 6	40	30,7	42	25120.0006
6,6	**32**	M20 x 1	18	23	5	M 6	65	55,7	95	25120.0012
9,0	**32**	M20 x 1	18	23	5	M 8	65	48,0	86	25120.0014
11,0	**32**	M20 x 1	18	23	5	M10	65	37,9	79	25120.0016
11,0	**45**	M30 x 1,5	22	29	7	M10	120	92,9	210	25120.0022
13,5	**45**	M30 x 1,5	22	29	7	M12	120	80,4	202	25120.0024
17,5	**45**	M30 x 1,5	22	29	7	M16	120	45,5	219	25120.0026
17,5	**58**	M40 x 1,5	28	37	9	M16	210	136,0	450	25120.0032
22,0	**58**	M40 x 1,5	28	37	9	M20	210	90,0	392	25120.0034
26,0	**58**	M40 x 1,5	28	37	9	M24	210	37,0	364	25120.0036
22,0	**70**	M50 x 1,5	33	43	10	M20	330	210,0	773	25120.0042
26,0	**70**	M50 x 1,5	33	43	10	M24	330	157,0	748	25120.0044
33,0	**70**	M50 x 1,5	33	43	10	M30	330	53,0	640	25120.0046

アクセサリー

	本体の サイズ d_2 [mm]	フックレンチのサイズ DIN1810 形状A [mm]	[g]	製品番号
高さ調整用フックレンチ				
	25	25 – 28	45	25120.0981
	32	30 – 32	46	25120.0982
	45	45 – 50	156	25120.0983
	58	58 – 62	250	25120.0984
	70	68 – 75	253	25120.0985

応用例

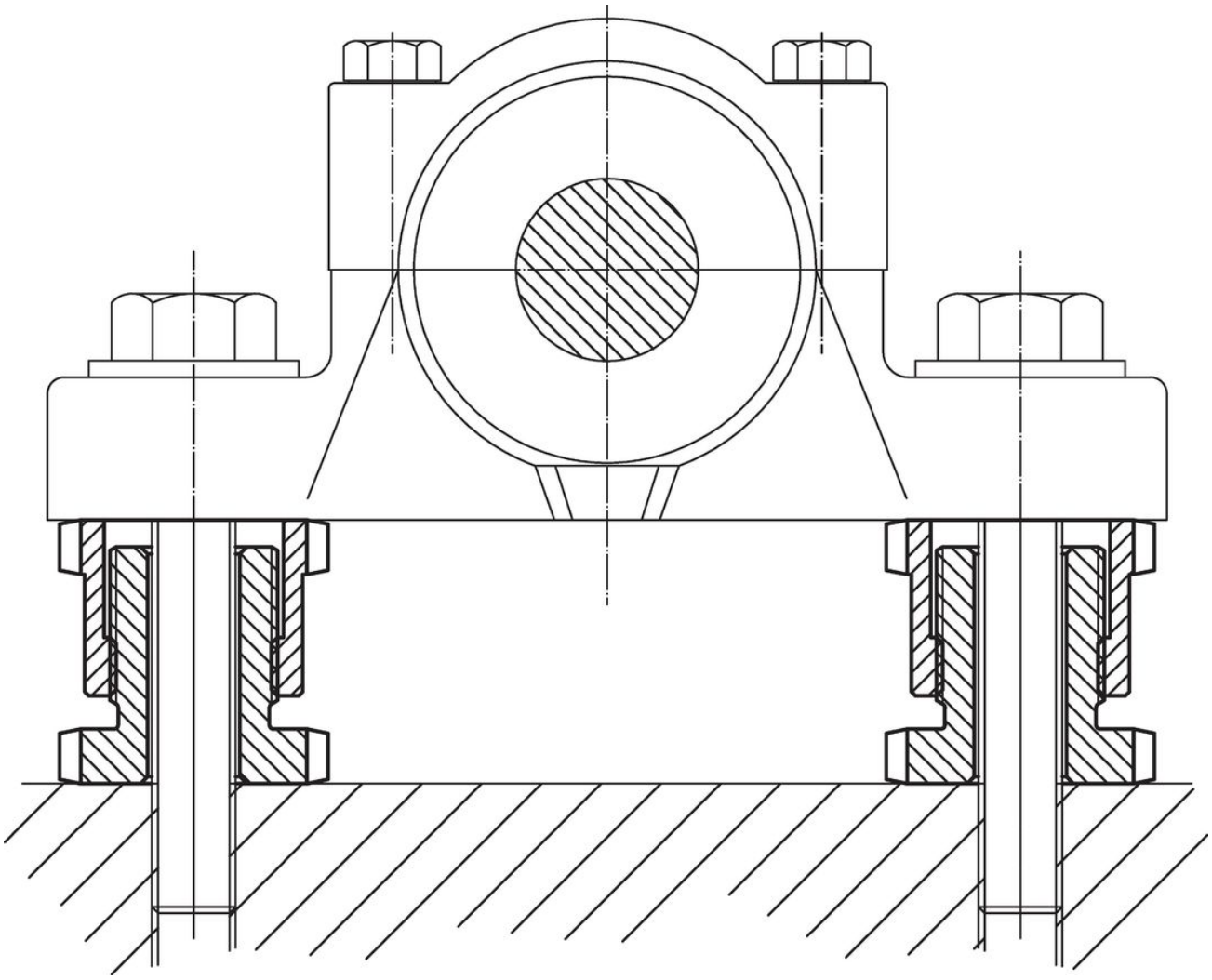

法令(コンプライアンス

詳細の法令情報については、目的の製品番号を選択してください。