ロングヘッド・ ナールドナット (カラー付) ・DIN 466

EH 24780.

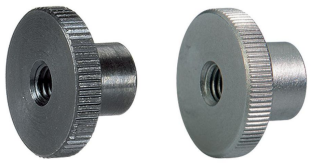

製品説明

材質

- スティール、黒染、強度クラス 5
- ステンレス鋼 1.4301 (SUS304相当) 、サンドブラスト

更なる情報

備考

ナールド部のピッチと深さは、DIN規格と異なります。

寸法図

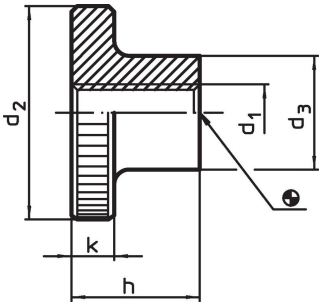

発注情報

寸法						製品番号
d_1	d_2	d_3	h	k	[g]	
[mm]						
鋼						
M 3	12	6	7,5	2,5	2,9	24780.0030
M 4	16	8	9,5	3,5	6,7	24780.0040
M 5	20	10	11,5	4,0	12,0	24780.0050
M 6	24	12	15,0	5,0	23,0	24780.0060
M 8	30	16	18,0	6,0	44,0	24780.0080
M10	36	20	23,0	8,0	85,0	24780.0100
M12	40	22	25,0	10,0	119,0	24780.0120[1]
ステンレス鋼						
M 4	16	8	9,5	3,5	6,7	24780.0240
M 5	20	10	11,5	4,0	12,0	24780.0250
M 6	24	12	15,0	5,0	23,0	24780.0260
M 8	30	16	18,0	6,0	44,0	24780.0280
M10	36	20	23,0	8,0	85,0	24780.0300

[1] この寸法のものはDIN規格にはありません。

応用例

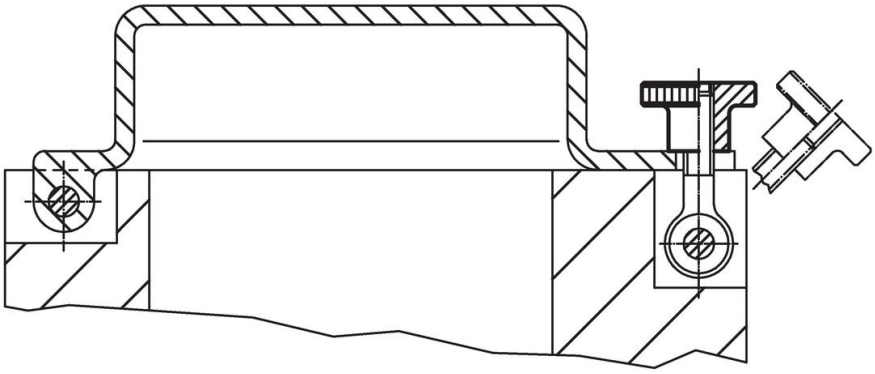

法令(コンプライアンス

詳細の法令情報については、目的の製品番号を選択してください。