フラット・ ナールド・ ナット・DIN 467

EH 24760.

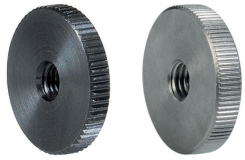

製品説明

材質

- スティール、黒染、強度クラス 5
- ステンレス鋼 1.4305 (SUS303相当) 、サンドブラスト

更なる情報

備考

ナールド部のピッチと深さは、DIN規格と異なります。

寸法図

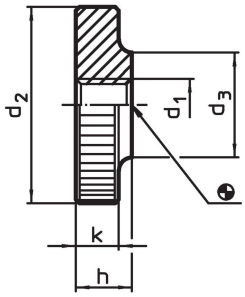

発注情報

寸法						製品番号
d_1	d_2	d_3	h	k	[g]	
		[mm]				
鋼						
M 3	12	6	3	2,5	2,1	24760.0030
M 4	16	8	4	3,5	5,1	24760.0040
M 5	20	10	5	4,0	9,4	24760.0050
M 6	24	12	6	5,0	17,0	24760.0060
M 8	30	16	8	6,0	32,0	24760.0080
M10	36	20	10	8,0	61,0	24760.0100
M12	40	22	12	10,0	92,0	24760.0120[1)]
ステンレス鋼						
M 3	12	6	3	2,5	2,1	24760.0230
M 4	16	8	4	3,5	5,1	24760.0240
M 5	20	10	5	4,0	9,4	24760.0250
M 6	24	12	6	5,0	17,0	24760.0260
M 8	30	16	8	6,0	32,0	24760.0280
M10	36	20	10	8,0	61,0	24760.0300

[1)] この寸法のものはDIN規格にはありません。

応用例

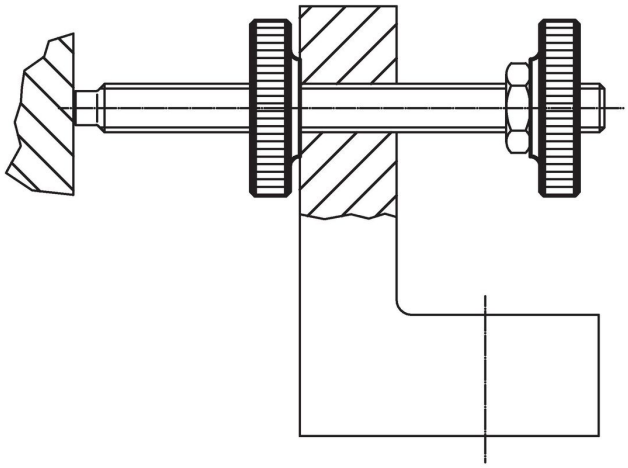

法令(コンプライアンス

詳細の法令情報については、目的の製品番号を選択してください。