パームグリップ、 オネジ付・DIN 6335類似、ステンレス鋼A4

EH 24731.

製品説明

オネジ付パームグリップは、DIN 6335準拠品ですが、表面処理済です。従って、このオネジ付パームグリップは、衛生管理が必要な場所で使うことにも適しています。
ステンレス鋼A4採用モデルは、耐腐食性に優れています

材質

グリップ
- ステンレス鋼A4、研磨仕上げ

ねじ
- ステンレス鋼A4 （ SUS316相当 ）

寸法図

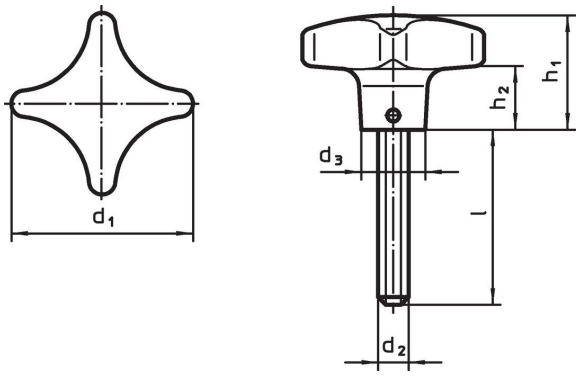

発注情報

寸法							製品番号
d_1	d_2	l	d_3	h_1	h_2	[g]	
		[mm]					
40	**M 8**	**20**	14	25	13	73	**24731.0105**
40	**M 8**	**25**	14	25	13	75	**24731.0110**
40	**M 8**	**30**	14	25	13	76	**24731.0115**
40	**M 8**	**40**	14	25	13	80	**24731.0120**
50	**M10**	**20**	18	32	18	132	**24731.0125**
50	**M10**	**25**	18	32	18	136	**24731.0130**
50	**M10**	**30**	18	32	18	137	**24731.0135**
50	**M10**	**45**	18	32	18	144	**24731.0140**
50	**M10**	**55**	18	32	18	152	**24731.0145**
63	**M12**	**30**	20	40	23	248	**24731.0150**
63	**M12**	**40**	20	40	23	256	**24731.0155**
63	**M12**	**50**	20	40	23	263	**24731.0160**

法令(コンプライアンス

RoHS準拠
2011/65/EUと2015/863指令に適合しています

SVHC材の含有は無し
0.1%(質量％濃度)以上の高懸念物質(SVHC)は使用していません-2024年1月23日SVHCリスト対象.

プロポジション65の物質は含有していません
プロポジション65の指定物質は含まれていません
https://www.P65Warnings.ca.gov/

紛争物質は使用していません
本製品は、コンゴ民主共和国や隣国地域から産出されるチタン、錫、金、タングステンなどのいかなる「紛争鉱物」に由来する物質を使っていません.