パーム・ グリップ・スラスト・ ベアリング付

EH 24700.

製品説明

スラスト・ ベアリングの利点：
- 座面の摩擦が低減されることにより、同じサイズのレバーで倍の締付力が得られます。
- 座面が動かないので対象部品に傷がつきません。
- ネジ部に高いプリテンションをかけられるので、緩みにくくなります

材質

グリップ
- PA

内部部品
- スティール、窒化処理、黒染

ねじ
- スティール、黒染、強度クラス 8.8

寸法図

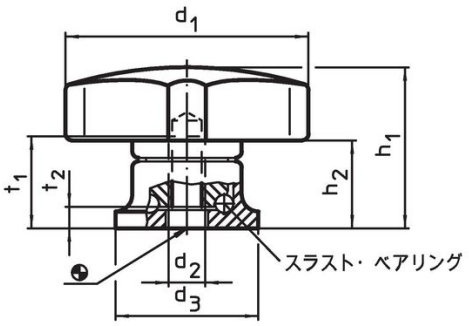

図 1

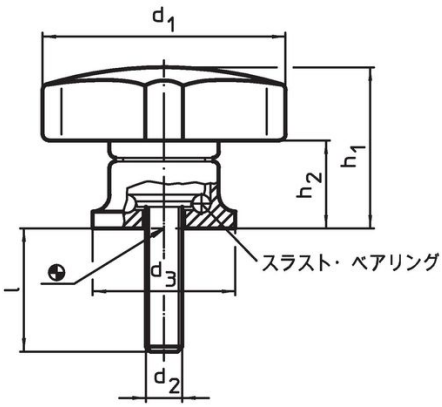

図 2

発注情報

寸法										製品番号
d_1	d_2	l +2	d_3	h_1 約	h_2 約	t_1 min.	t_2	max. [°C]	[g]	
				[mm]						
メネジ付 – 図 1										
40	**M 6**	**–**	24	27	15,0	12,5	5,0	80	45	**24700.0040**
50	**M 8**	**–**	25	34	22,5	14,0	4,2	80	68	**24700.0050**
63	**M10**	**–**	30	41	26,5	18,0	5,4	80	109	**24700.0063**
80	**M12**	**–**	35	54	34,0	26,5	6,6	80	213	**24700.0080**
オネジ付 – 図 2										
40	**M 6**	**15**	24	27	15,0	–	–	80	51	**24700.0042**
40	**M 6**	**25**	24	27	15,0	–	–	80	52	**24700.0044**
50	**M 8**	**20**	25	34	22,5	–	–	80	81	**24700.0053**
50	**M 8**	**35**	25	34	22,5	–	–	80	86	**24700.0056**
63	**M10**	**30**	30	41	26,5	–	–	80	136	**24700.0066**
63	**M10**	**40**	30	41	26,5	–	–	80	141	**24700.0068**
80	**M12**	**30**	35	54	34,0	–	–	80	259	**24700.0083**
80	**M12**	**50**	35	54	34,0	–	–	80	273	**24700.0087**

応用例

スラスト・ ベアリングによるクランプ力の向上
(手で同じ力を加えた場合)

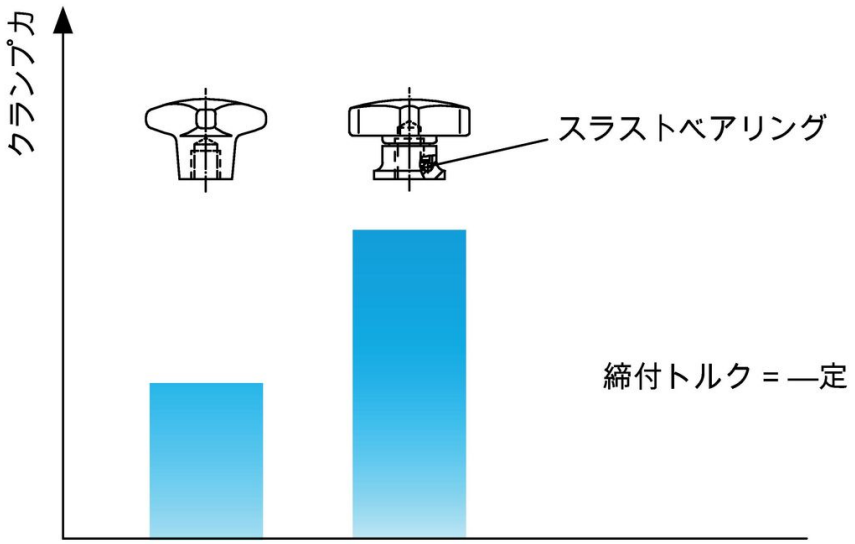

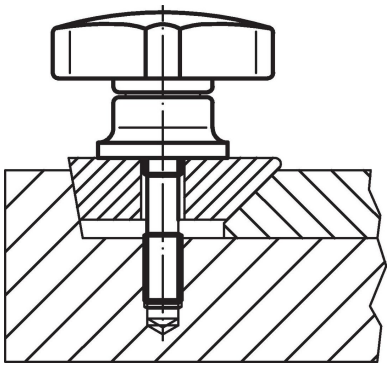

法令(コンプライアンス

RoHS準拠
鉛を含有- 6a/ 6b/ 6cの除外規定に適合

0.1%以上の高懸念物質(SVHC)を使用しています
鉛を含有します-2024年1月23日SVHC [REACH]リスト対象

プロポジション65リストの物質を使用しています

⚠
鉛に晒されることは、発がん性や生殖障害を引き起こす原因になります。
https://www.P65Warnings.ca.gov/

紛争物質は使用していません
本製品は、コンゴ民主共和国や隣国地域から産出されるチタン、錫、金、タングステンなどのいかなる「紛争鉱物」に由来する物質を使っていません.