# パーム・ グリップ・DIN6335プラスティック

## EH 24640.

### 製品説明

**材質**

ブッシュ
- 黄銅
- スティール、亜鉛めっき
- ステンレス鋼 A2 ( SUS304に類似 )

グリップ
- 熱硬化性樹脂 ( PF31 )、 黒 ( RAL 9005相当 )

### 寸法図

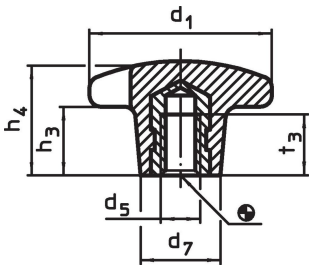


### 発注情報

| 寸法 | | | | | | | | 製品番号 |
|---|---|---|---|---|---|---|---|---|
| $d_1$ | $d_5$ | $d_7$ | $h_3$ | $h_4$ | $t_3$ | max. [°C] | [g] | |
| | | | [mm] | | | | | |
| **メネジ付ブッシュ入り 形状K, 黄銅** | | | | | | | | |
| **20** | M 4 | 10 | 6 | 13 | 6,5 | 110 | 3,3 | 24640.0220 |
| **メネジ付ブッシュ入り 形状K, 鋼** | | | | | | | | |
| **25** | M 5 | 12 | 8 | 16 | 9,5 | 110 | 7,0 | 24640.0225 |
| **32** | M 6 | 14 | 10 | 20 | 12,0 | 110 | 11,0 | 24640.0232 |
| **40** | M 8 | 18 | 13 | 25 | 14,0 | 110 | 16,0 | 24640.0240 |
| **50** | M10 | 22 | 20 | 32 | 18,0 | 110 | 34,0 | 24640.0250 |
| **63** | M12 | 26 | 25 | 40 | 22,0 | 110 | 66,0 | 24640.0263 |
| **80** | M16 | 35 | 30 | 50 | 30,0 | 110 | 137,0 | 24640.0280 |
| **メネジ付ブッシュ入り 形状K, ステンレス鋼** | | | | | | | | |
| **25** | M 5 | 12 | 8 | 16 | 9,5 | 110 | 7,0 | 24640.1225 |
| **32** | M 6 | 14 | 10 | 20 | 12,0 | 110 | 11,0 | 24640.1232 |
| **40** | M 8 | 18 | 13 | 25 | 14,0 | 110 | 16,0 | 24640.1240 |
| **50** | M10 | 22 | 20 | 32 | 18,0 | 110 | 34,0 | 24640.1250 |
| **63** | M12 | 26 | 25 | 40 | 22,0 | 110 | 66,0 | 24640.1263 |
| **80** | M16 | 35 | 30 | 50 | 30,0 | 110 | 137,0 | 24640.1280 |

## 応用例

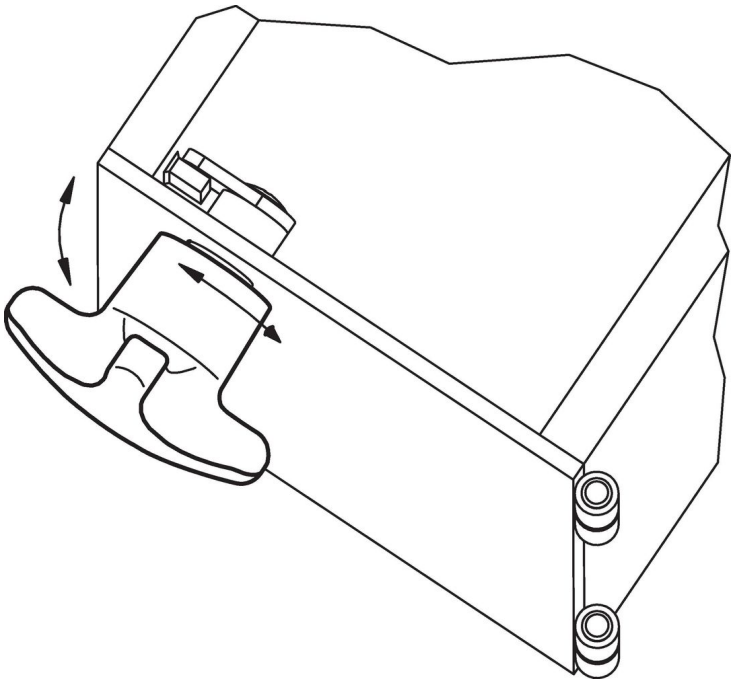

## 法令(コンプライアンス

**RoHS準拠**
2011/65/EUと2015/863指令に適合しています

**SVHC材の含有は無し**
0.1%(質量%濃度)以上の高懸念物質(SVHC)は使用していません-2024年1月23日SVHCリスト対象.

**プロポジション65の物質は含有していません**
プロポジション65の指定物質は含まれていません
https://www.P65Warnings.ca.gov/

**紛争物質は使用していません**
本製品は、コンゴ民主共和国や隣国地域から産出されるチタン、錫、金、タングステンなどのいかなる「紛争鉱物」に由来する物質を使っていません.