きのこノブ

EH 24540.

製品説明

材質

きのこタイプノブ
- 熱硬化性樹脂(PF31)、黒色

ブッシュ
- 黄銅

ねじ
- スティール、亜鉛めっき

寸法図

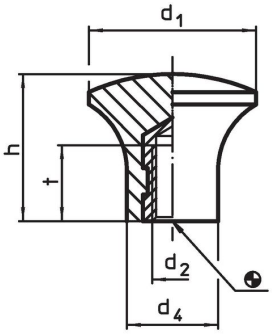

図 1

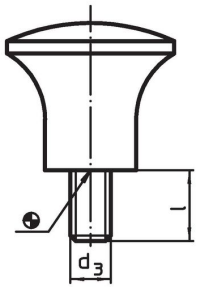

図 2

発注情報

寸法									製品番号
d_1	d_2	d_3	l	d_4	h	t	max. [°C]	[g]	
			[mm]						
メネジ付 – 図 1									
17	**M5**	**–**	**–**	10	14	7	110	3,8	24540.0017
21	**M6**	**–**	**–**	12	17	11	110	6,2	24540.0021
25	**M6**	**–**	**–**	14	21	11	110	11,0	24540.0025
33	**M8**	**–**	**–**	18	29	12	110	21,0	24540.0033
オネジ付 – 図 2									
17	**–**	**M5**	**9**	10	14	–	110	4,2	24540.0117
21	**–**	**M6**	**10**	12	17	–	110	7,1	24540.0121
25	**–**	**M6**	**10**	14	21	–	110	10,0	24540.0125
33	**–**	**M8**	**14**	18	29	–	110	23,0	24540.0133

応用例

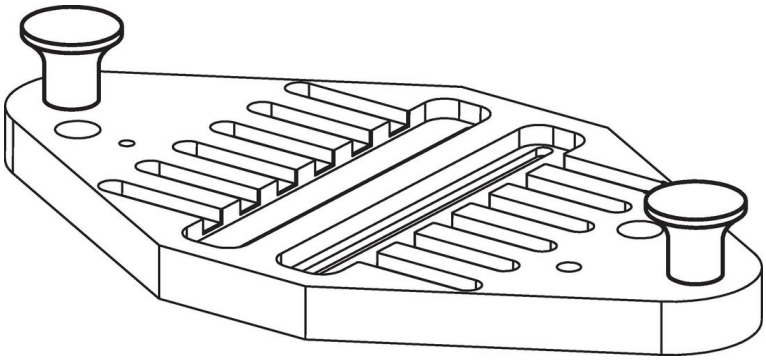

法令(コンプライアンス

RoHS準拠
鉛を含有- 6a/ 6b/ 6cの除外規定に適合

0.1%以上の高懸念物質(SVHC)を使用しています
鉛を含有します-2024年1月23日SVHC [REACH]リスト対象

プロポジション65リストの物質を使用しています

⚠
鉛に晒されることは、発がん性や生殖障害を引き起こす原因になります。
https://www.P65Warnings.ca.gov/

紛争物質は使用していません
本製品は、コンゴ民主共和国や隣国地域から産出されるチタン、錫、金、タングステンなどのいかなる「紛争鉱物」に由来する物質を使っていません.