調整機能付フラットクランプレバー・ステンレス鋼

EH 24441.

製品説明

調整機能付フラットクランプレバーは、揺動範囲が限定されている場合や、レバー位置が指定されている場合等に使用します。
調整機能付フラットクランプレバーは、背が低いデザインが特徴で、場所が制限されている場合に最適です

材質

レバー
- 亜鉛ダイキャスト、樹脂塗装、黒（RAL 9005相当、つや消し）
- 亜鉛ダイキャスト、樹脂塗装、シルバー（RAL 9006相当、つや消し）

内部部品
- ステンレス鋼 1.4305（SUS303相当）

カバー
- プラスチック、黒
- プラスチック、ライトグレー

取り扱い

レバーを引き上げるとセレーションの噛み合いが離れ、レバーを任意の位置に廻すことができます。レバーを離せばセレーションが噛み合います。

寸法図

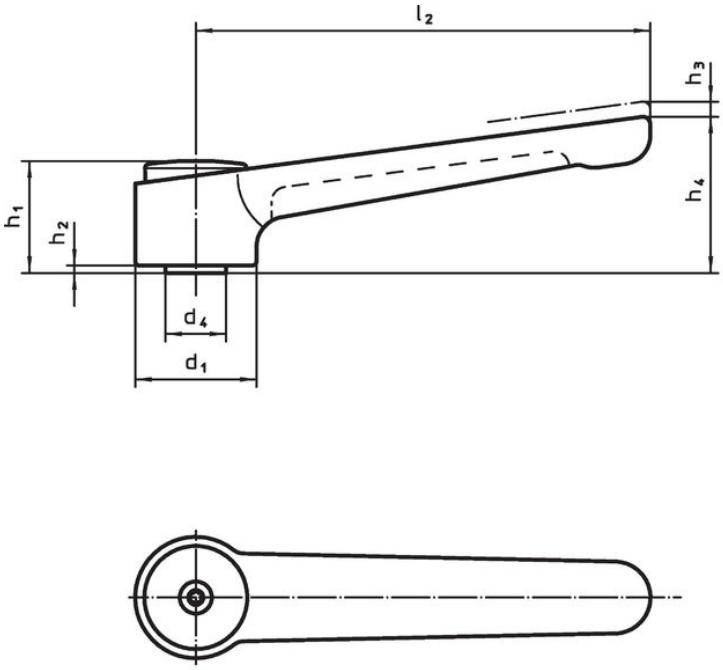

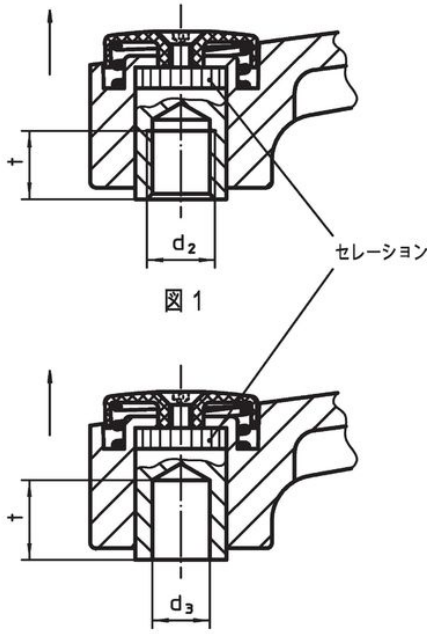

発注情報

寸法													製品番号
d_1	d_2	d_3 H7	d_4	h_1	h_2	h_3	h_4	l_2	t min.	min.	max.		
[mm]										[°C]		[g]	
メネジ付 – 図 1, 黒													
32	**M 8**	**–**	16	29,5	2	2,5	41,5	120	14	-30	80	192	**24441.0205**
32	**M10**	**–**	16	29,5	2	2,5	41,5	120	14	-30	80	183	**24441.0210**
32	**M12**	**–**	16	29,5	2	2,5	41,5	120	14	-30	80	181	**24441.0215**
40	**M12**	**–**	23	42,0	4	4,0	56,0	145	22	-30	80	403	**24441.0220**
40	**M16**	**–**	23	42,0	4	4,0	56,0	145	22	-30	80	381	**24441.0225**

寸法													製品番号
d_1	d_2	d_3 H7	d_4	h_1	h_2	h_3	h_4	l_2	t min.	min.	max.		
[mm]										[°C]		[g]	
メネジ付 – 図 1, シルバー													
32	**M 8**	**–**	16	29,5	2	2,5	41,5	120	14	-30	80	192	**24441.0305**
32	**M10**	**–**	16	29,5	2	2,5	41,5	120	14	-30	80	183	**24441.0310**
32	**M12**	**–**	16	29,5	2	2,5	41,5	120	14	-30	80	181	**24441.0315**
40	**M12**	**–**	23	42,0	4	4,0	56,0	145	22	-30	80	403	**24441.0320**
40	**M16**	**–**	23	42,0	4	4,0	56,0	145	22	-30	80	381	**24441.0325**
穴付 (メネジなし) – 図 2, 黒													
32	**–**	**8**	16	29,5	2	2,5	41,5	120	14	-30	80	188	**24441.0250**
32	**–**	**10**	16	29,5	2	2,5	41,5	120	14	-30	80	181	**24441.0255**
40	**–**	**12**	23	42,0	4	4,0	56,0	145	22	-30	80	395	**24441.0260**
40	**–**	**16**	23	42,0	4	4,0	56,0	145	22	-30	80	380	**24441.0265**
穴付 (メネジなし) – 図 2, シルバー													
32	**–**	**8**	16	29,5	2	2,5	41,5	120	14	-30	80	188	**24441.0350**
32	**–**	**10**	16	29,5	2	2,5	41,5	120	14	-30	80	181	**24441.0355**
40	**–**	**12**	23	42,0	4	4,0	56,0	145	22	-30	80	395	**24441.0360**
40	**–**	**16**	23	42,0	4	4,0	56,0	145	22	-30	80	380	**24441.0365**

法令(コンプライアンス

RoHS準拠
2011/65/EUと2015/863指令に適合しています

SVHC材の含有は無し
0.1%(質量％濃度)以上の高懸念物質(SVHC)は使用していません-2024年1月23日SVHCリスト対象.

プロポジション65の物質は含有していません
プロポジション65の指定物質は含まれていません
https://www.P65Warnings.ca.gov/

紛争物質は使用していません
本製品は、コンゴ民主共和国や隣国地域から産出されるチタン、錫、金、タングステンなどのいかなる「紛争鉱物」に由来する物質を使っていません.