位置調整付クランピング・ レバー・メネジ付、スラストベアリング付、ステンレス鋼製

EH 24420.

製品説明

レバー位置を調整できるクランピング・ レバー。内部部品はステンレス製。医療機器、化学産業など様々な分野で利用されます。
スラスト・ ベアリングの利点：
- 座面の摩擦が低減されることにより、同じサイズのレバーで倍の締付力が得られます。
- 座面が動かないので対象部品に傷がつきません。
- ネジ部に大きなプリ・ テンションを掛けることができるので緩みにくくなります

材質

レバー
- 亜鉛ダイキャスト、樹脂塗装、梨地オレンジ（RAL2004相当）
- 亜鉛ダイキャスト、樹脂塗装、黒（RAL 9005相当、つや消し）

ネジ部
- ステンレス鋼

内部部品
- ステンレス鋼

取り扱い

レバーを引き上げるとセレーションの噛み合いが離れ、レバーを任意の位置に廻すことができます。レバーを離せばセレーションが噛み合います。

寸法図

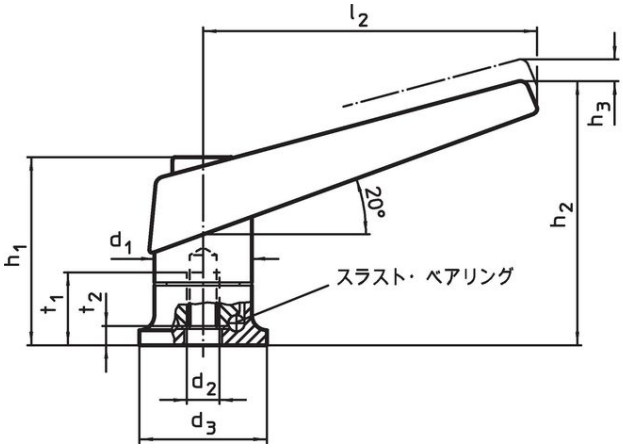

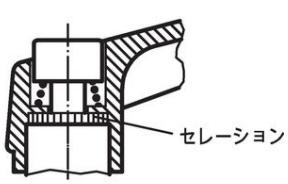

発注情報

寸法										製品番号
d_1	d_2	d_3	h_1	h_2	h_3	l_2	t_1 min.	t_2	[g]	
				[mm]						
オレンジ										
18	**M 6**	24	34,5	50	3,0	62	12,5	5,0	92	**24420.1010**
22	**M 8**	25	39,5	56	3,5	74	14,0	4,2	135	**24420.1110**
25	**M10**	30	46,5	66	4,0	89	18,0	5,4	204	**24420.1210**
30	**M12**	35	56,5	82	5,0	108	26,5	6,6	359	**24420.1310**
黒										
18	**M 6**	24	34,5	50	3,0	62	12,5	5,0	92	**24420.1012**
22	**M 8**	25	39,5	56	3,5	74	14,0	4,2	135	**24420.1112**
25	**M10**	30	46,5	66	4,0	89	18,0	5,4	204	**24420.1212**
30	**M12**	35	56,5	82	5,0	108	26,5	6,6	359	**24420.1312**

応用例

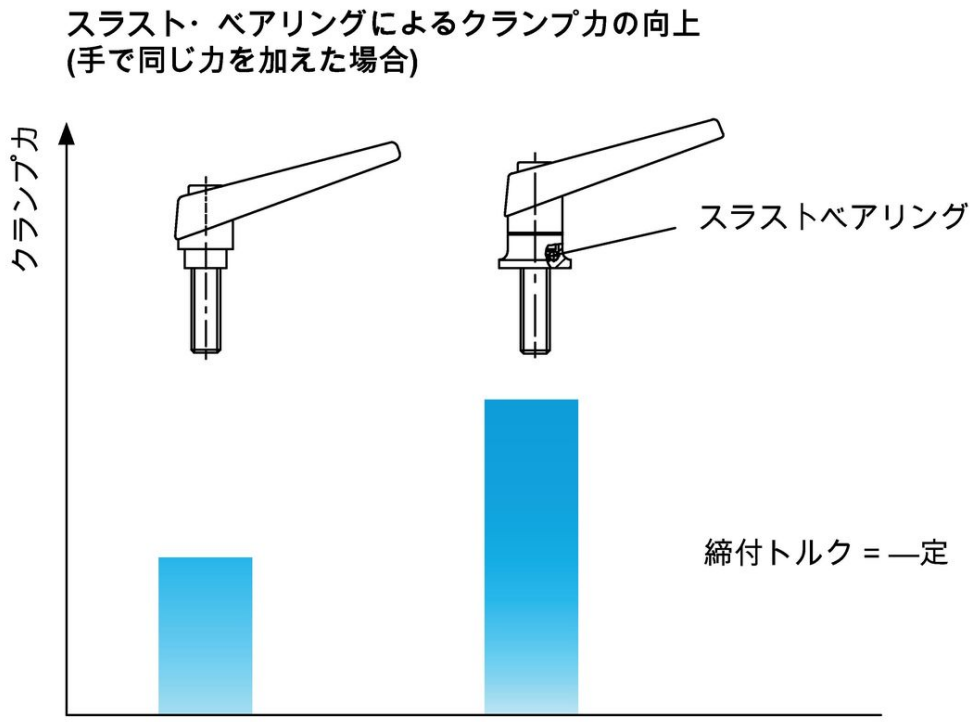

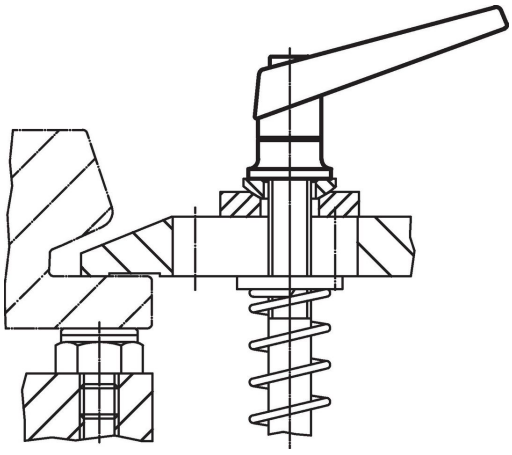

法令(コンプライアンス

RoHS準拠
鉛を含有- 6a/ 6b/ 6cの除外規定に適合

0.1%以上の高懸念物質(SVHC)を使用しています
鉛を含有します-2024年1月23日SVHC [REACH]リスト対象

プロポジション65リストの物質を使用しています

⚠
鉛に晒されることは、発がん性や生殖障害を引き起こす原因になります。
https://www.P65Warnings.ca.gov/

紛争物質は使用していません
本製品は、コンゴ民主共和国や隣国地域から産出されるチタン、錫、金、タングステンなどのいかなる「紛争鉱物」に由来する物質を使っていません.