位置調整付クランピング・ レバー・オネジ付、スラストベアリング付

EH 24420.

製品説明

位置調整付クランプレバーは、レバーを決められた向きにする必要がある場合に最適です
スラスト・ ベアリングの利点：
- 座面の摩擦が低減されることにより、同じサイズのレバーで倍の締付力が得られます。
- 座面が動かないので対象部品に傷がつきません。
- ネジ部に大きなプリ・ テンションを掛けることができるので緩みにくくなります

材質

レバー
- 亜鉛ダイキャスト、樹脂塗装、梨地オレンジ（RAL2004相当）
- 亜鉛ダイキャスト、樹脂塗装、黒（RAL 9005相当、つや消し）

内部部品
- スティール、窒化処理、黒染

ねじ
- スティール、窒化処理、黒染

取り扱い

レバーを引き上げるとセレーションの噛み合いが離れ、レバーを任意の位置に廻すことができます。レバーを離せばセレーションが噛み合います。

寸法図

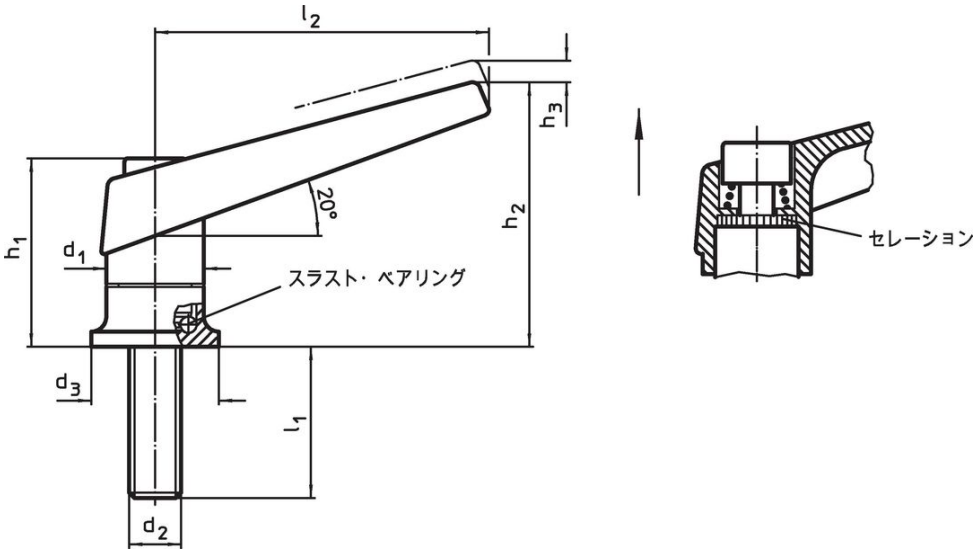

発注情報

寸法									製品番号
d_1	d_2	l_1	d_3	h_1	h_2	h_3	l_2	[g]	
				[mm]					
オレンジ									
18	**M 6**	**20**	24	34,5	50	3,0	62	91	24420.0030
18	**M 6**	**27**	24	34,5	50	3,0	62	98	24420.0050
22	**M 8**	**21**	25	39,5	56	3,5	74	151	24420.0130
22	**M 8**	**36**	25	39,5	56	3,5	74	154	24420.0150
25	**M10**	**29**	30	46,5	66	4,0	89	230	24420.0230
25	**M10**	**47**	30	46,5	66	4,0	89	239	24420.0250
30	**M12**	**34**	35	56,5	82	5,0	108	407	24420.0330
30	**M12**	**50**	35	56,5	82	5,0	108	418	24420.0346
30	**M12**	**57**	35	56,5	82	5,0	108	425	24420.0350
30	**M12**	**65**	35	56,5	82	5,0	108	429	24420.0364
30	**M12**	**85**	35	56,5	82	5,0	108	444	24420.0384
黒									
18	**M 6**	**20**	24	34,5	50	3,0	62	91	24420.0032
18	**M 6**	**27**	24	34,5	50	3,0	62	98	24420.0052
22	**M 8**	**21**	25	39,5	56	3,5	74	151	24420.0132

寸法									製品番号
d_1	d_2	l_1	d_3	h_1	h_2	h_3	l_2		
[mm]								[g]	
22	**M 8**	**36**	25	39,5	56	3,5	74	154	**24420.0152**
25	**M10**	**29**	30	46,5	66	4,0	89	230	**24420.0232**
25	**M10**	**47**	30	46,5	66	4,0	89	239	**24420.0252**
30	**M12**	**34**	35	56,5	82	5,0	108	407	**24420.0332**
30	**M12**	**50**	35	56,5	82	5,0	108	418	**24420.0348**
30	**M12**	**57**	35	56,5	82	5,0	108	425	**24420.0352**
30	**M12**	**65**	35	56,5	82	5,0	108	429	**24420.0366**
30	**M12**	**85**	35	56,5	82	5,0	108	444	**24420.0386**

応用例

スラスト・ ベアリングによるクランプ力の向上
(手で同じ力を加えた場合)

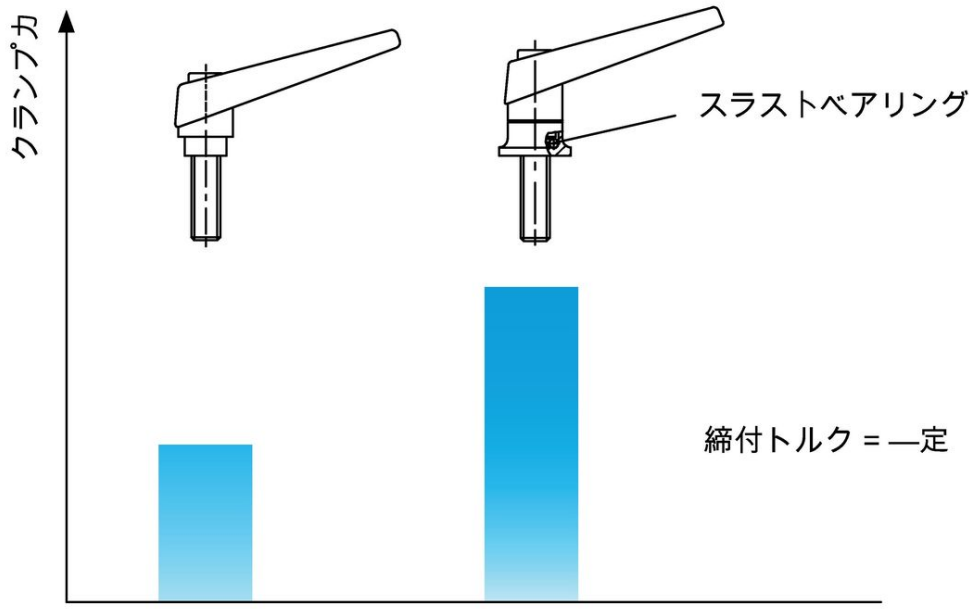

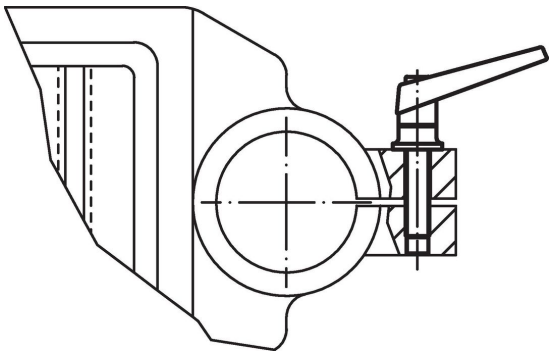

法令(コンプライアンス

RoHS準拠
鉛を含有- 6a/ 6b/ 6cの除外規定に適合

0.1%以上の高懸念物質(SVHC)を使用しています
鉛を含有します-2024年1月23日SVHC [REACH]リスト対象

プロポジション65リストの物質を使用しています

⚠
鉛に晒されることは、発がん性や生殖障害を引き起こす原因になります。
https://www.P65Warnings.ca.gov/

紛争物質は使用していません
本製品は、コンゴ民主共和国や隣国地域から産出されるチタン、錫、金、タングステンなどのいかなる「紛争鉱物」に由来する物質を使っていません.