パイプ型ハンドル・前面から固定するタイプ

EH 24321.

製品説明

パイプ型ハンドルは、機械装置のドア等に使われます。
アルミ製のパイプ型ハンドルは、手になじむ堅牢な構造かつ斬新なデザインです。このタイプは、取付部が傾斜しています

材質

グリップ
- アルミニウム、アルマイト処理
- アルミニウム、樹脂塗装、色：黒 つや消し RAL 9005相当

Handle shank
- 亜鉛ダイキャスト、樹脂塗装、シルバー（RAL 9006相当、つや消し）
- 亜鉛ダイキャスト、樹脂塗装、黒（RAL 9005相当、つや消し）

カバー
- プラスチック、ライトグレー

カバー
- プラスチック、ライトグレー
- プラスチック、黒

組立

このハンドルは、部品を前面(作業側）からシリンダーネジを使って取り付けることが出来ます。プラスチックカバーで穴を塞ぎます。

更なる情報

備考

特別仕様については、お問い合わせください。

寸法図

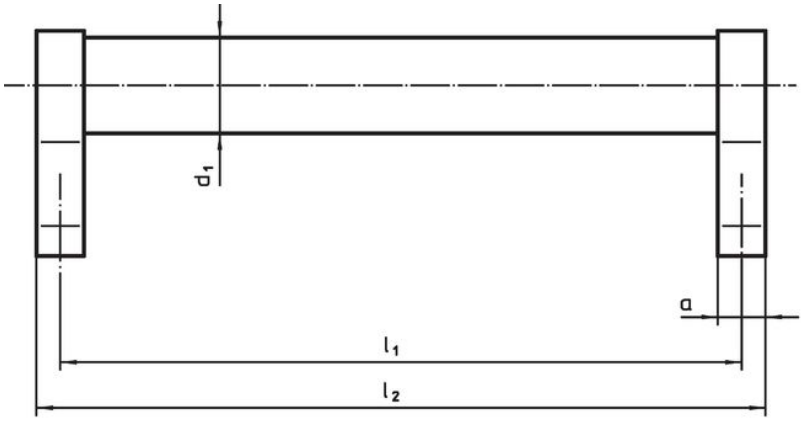

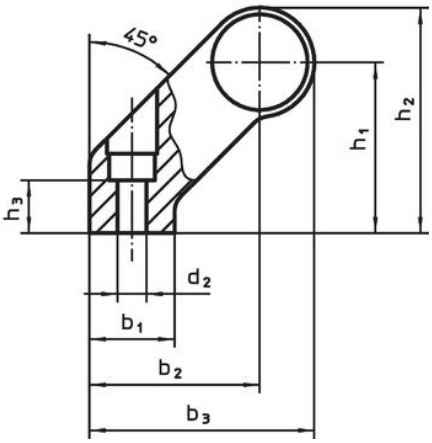

発注情報

寸法												製品番号
d_1	l_1 ±0,25	a	b_1	b_2	b_3	d_2	h_1	h_2	h_3 min.	l_2	[g]	
					[mm]							
シルバー												
28	**200**	14	25	50	66	6,5	50	66	17	214	406	24321.0100
28	**250**	14	25	50	66	6,5	50	66	17	264	437	24321.0105
28	**300**	14	25	50	66	6,5	50	66	17	314	448	24321.0110
28	**350**	14	25	50	66	6,5	50	66	17	364	493	24321.0115
28	**400**	14	25	50	66	6,5	50	66	17	414	520	24321.0120
28	**500**	14	25	50	66	6,5	50	66	17	514	556	24321.0125
28	**600**	14	25	50	66	6,5	50	66	17	614	631	24321.0130
黒												
28	**200**	14	25	50	66	6,5	50	66	17	214	406	24321.0600
28	**250**	14	25	50	66	6,5	50	66	17	264	437	24321.0605
28	**300**	14	25	50	66	6,5	50	66	17	314	448	24321.0610

寸法												製品番号
d_1	l_1 ±0,25	a	b_1	b_2	b_3	d_2	h_1	h_2	h_3 min.	l_2	[g]	
[mm]												
28	**350**	14	25	50	66	6,5	50	66	17	364	493	**24321.0615**
28	**400**	14	25	50	66	6,5	50	66	17	414	520	**24321.0620**
28	**500**	14	25	50	66	6,5	50	66	17	514	556	**24321.0625**
28	**600**	14	25	50	66	6,5	50	66	17	614	631	**24321.0630**

法令(コンプライアンス

RoHS準拠
鉛を含有- 6a/ 6b/ 6cの除外規定に適合

0.1%以上の高懸念物質(SVHC)を使用しています
鉛を含有します-2024年1月23日SVHC [REACH]リスト対象

プロポジション65リストの物質を使用しています

⚠
鉛に晒されることは、発がん性や生殖障害を引き起こす原因になります。
https://www.P65Warnings.ca.gov/

紛争物質は使用していません
本製品は、コンゴ民主共和国や隣国地域から産出されるチタン、錫、金、タングステンなどのいかなる「紛争鉱物」に由来する物質を使っていません.