リテーニングキャッチ・ウィング・ グリップ

EH 24101.

製品説明

ドアや引き出しの固定や部品を運搬する際の落下防止等、様々な使い方があります。
90度毎4か所で止まります。

材質

フランジ部
- 亜鉛ダイキャスト、樹脂塗装、黒

レバー
- 亜鉛ダイキャスト、樹脂塗装、シルバー
  （RAL 9006相当、つや消し）
- 亜鉛ダイキャスト、樹脂塗装、黒
  （RAL 9005相当、つや消し）

内部部品
- 亜鉛ダイキャスト
- 鋼
- プラスチック

寸法図

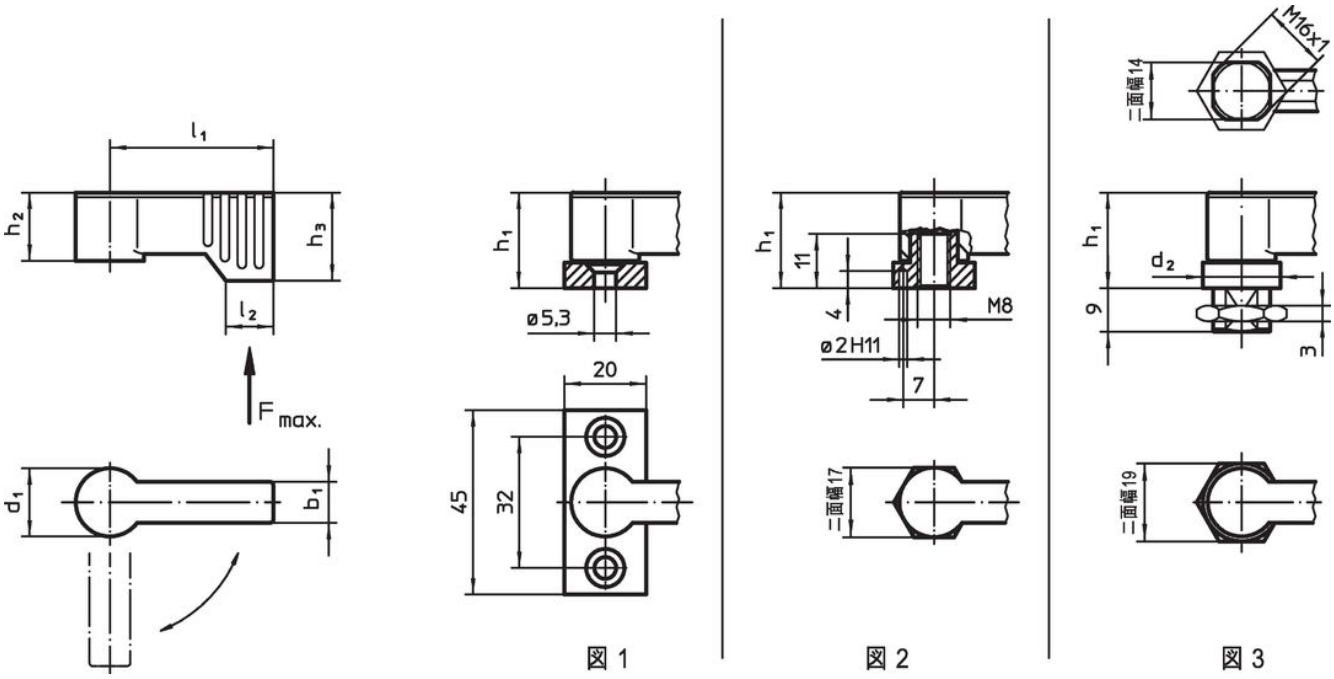

発注情報

寸法								耐荷重		製品番号
d_1	l_1	b_1	d_2	h_1 約	h_2 約	h_3 min.	l_2	F max.		
				[mm]				[N]	[g]	
フランジ付 – 図 1, シルバー										
17	**40**	10	–	22	16,5	21,5	11	450	75	24101.0201
17	**55**	10	–	22	16,5	21,5	11	450	83	24101.0204
フランジ付 – 図 1, 黒										
17	**40**	10	–	22	16,5	21,5	11	450	75	24101.0202
17	**55**	10	–	22	16,5	21,5	11	450	83	24101.0203
メネジ付 – 図 2, シルバー										
17	**40**	10	–	22	16,5	21,5	11	450	57	24101.0231
17	**55**	10	–	22	16,5	21,5	11	450	65	24101.0234
メネジ付 – 図 2, 黒										
17	**40**	10	–	22	16,5	21,5	11	450	57	24101.0232
17	**55**	10	–	22	16,5	21,5	11	450	65	24101.0233
オネジ付 – 図 3, シルバー										
17	**40**	10	19	22	16,5	21,5	11	450	69	24101.0261
17	**55**	10	19	22	16,5	21,5	11	450	76	24101.0264
オネジ付 – 図 3, 黒										
17	**40**	10	19	22	16,5	21,5	11	450	69	24101.0262
17	**55**	10	19	22	16,5	21,5	11	450	76	24101.0263

応用例

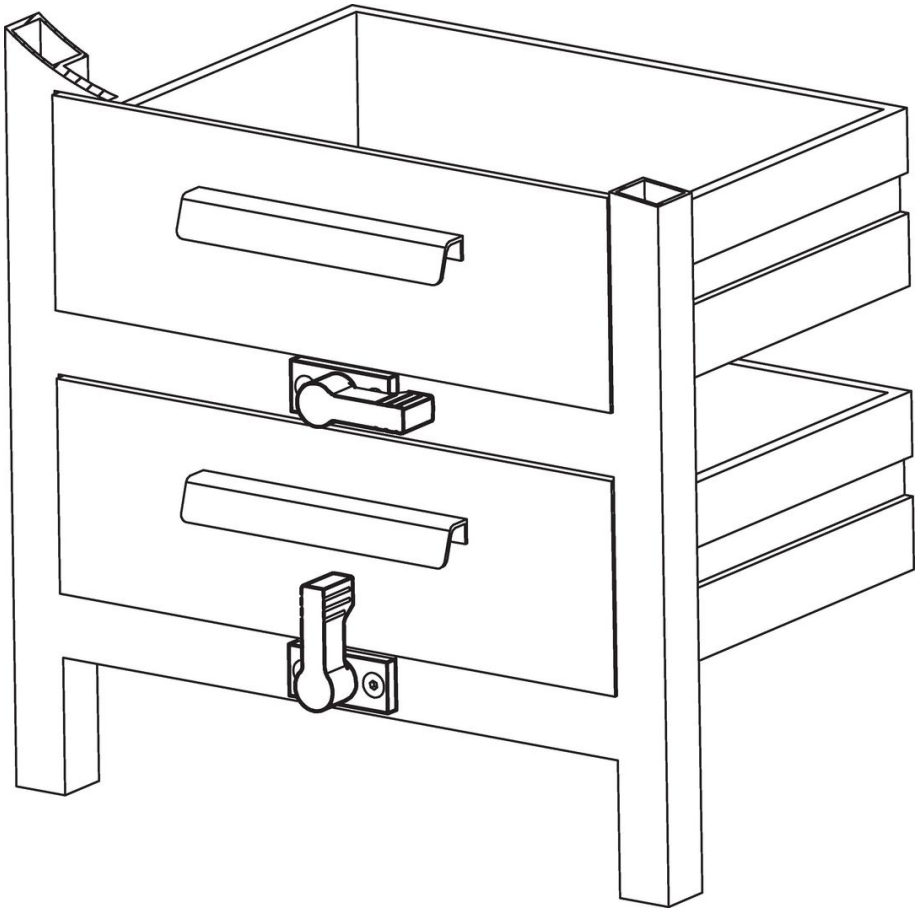

法令(コンプライアンス

RoHS準拠
2011/65/EUと2015/863指令に適合しています

SVHC材の含有は無し
0.1%(質量％濃度)以上の高懸念物質(SVHC)は使用していません-2024年1月23日SVHCリスト対象.

プロポジション65の物質は含有していません
プロポジション65の指定物質は含まれていません
https://www.P65Warnings.ca.gov/

紛争物質は使用していません
本製品は、コンゴ民主共和国や隣国地域から産出されるチタン、錫、金、タングステンなどのいかなる「紛争鉱物」に由来する物質を使っていません.