スペーサー・ エレメント

EH 23700.

製品説明

材質

本体
- スティール、黒染

消耗部品
- 熱処理鋼

ロッド
- 特殊鋼

寸法図

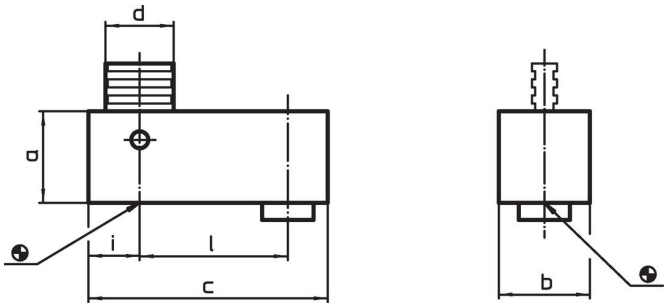

発注情報

寸法 a [mm]	b	c	d	i	l	[g]	製品番号
25	**25**	**65**	16	12,5	40	261	**23700.0121**
50	**25**	**65**	16	12,5	40	580	**23700.0122**
100	**25**	**65**	16	12,5	40	1201	**23700.0123**
30	**30**	**78**	22	14,0	50	468	**23700.0161**
60	**30**	**78**	22	14,0	50	1032	**23700.0162**
120	**30**	**78**	22	14,0	50	2149	**23700.0163**
240	**30**	**78**	22	14,0	50	4340	**23700.0164**

応用例

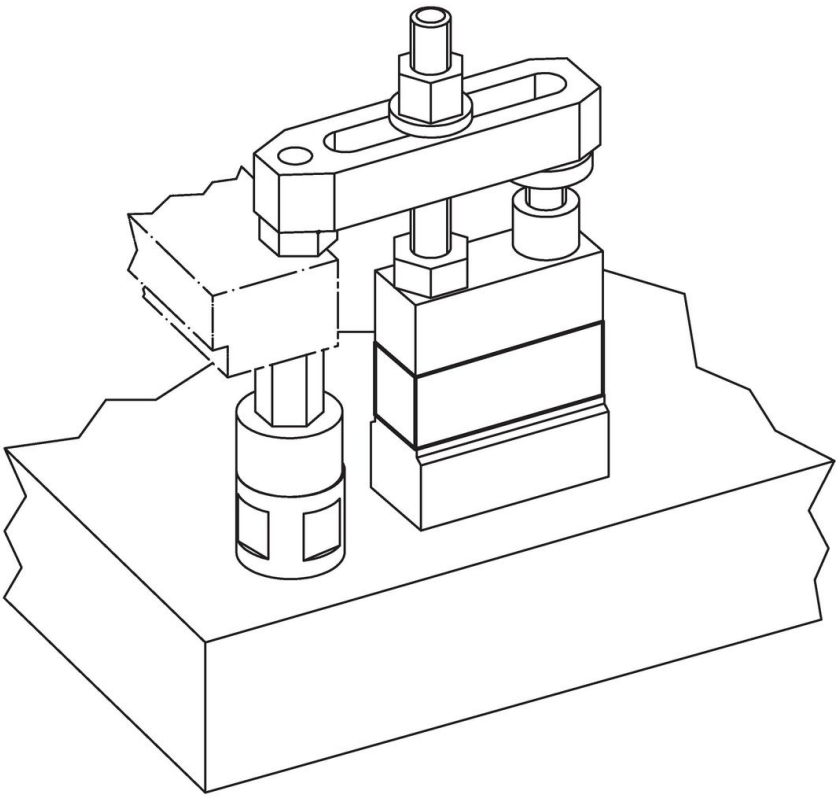

法令(コンプライアンス

RoHS準拠
2011/65/EUと2015/863指令に適合しています

SVHC材の含有は無し
0.1%(質量％濃度)以上の高懸念物質(SVHC)は使用していません-2024年1月23日SVHCリスト対象.

プロポジション65の物質は含有していません
プロポジション65の指定物質は含まれていません
https://www.P65Warnings.ca.gov/

紛争物質は使用していません
本製品は、コンゴ民主共和国や隣国地域から産出されるチタン、錫、金、タングステンなどのいかなる「紛争鉱物」に由来する物質を使っていません.