ボアクランプ· マンドレル・側面から操作

EH 23340.

製品説明

このクランプは側面から操作するので、袋穴の場合にも適しています。
位置決めに利用できる穴があるワークの、センタリングとクランピングに使います。
特長：
- 旋盤加工/フライス加工において非常に高い精度を発揮。
- 旋盤加工部品の二次加工に最適。
- 硬化処理とコーティングを施したスクリューにより長寿命化を実現。
- クランプ本体の加工は非常に簡単（ワークの内径に応じて）。

材質

本体
- スティール、黒染

クランプネジ
- 熱処理鋼

組立

使用前にこの部品のマンドレル部外径をワークの穴径に合わせて加工します。その際、加工前に外径を相手穴径+0.1mmに拡張し、ロックナット（同梱）で固定した上で穴径に合わせて加工します

取り扱い

側面の六角穴を操作するとクランプ本体の外径が広がります。

更なる情報

その他の製品

- ボアクランプ· マンドレル

寸法図

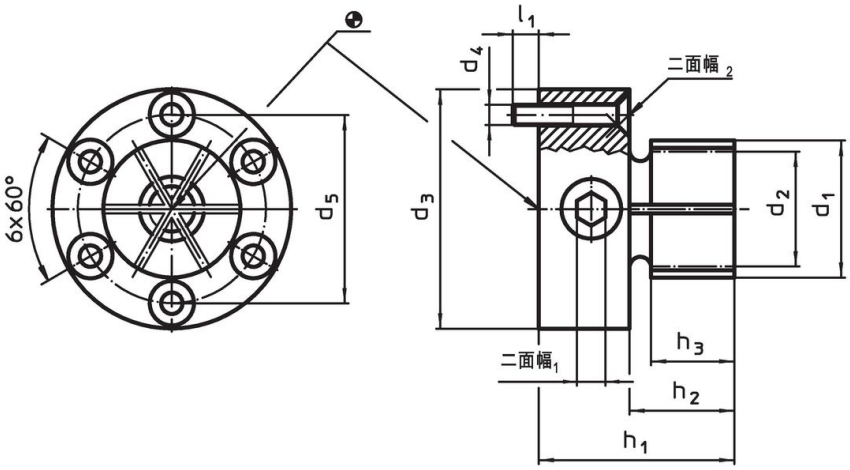

発注情報

寸法									二面幅		締付力	締付 トルク	取付穴		製品番号
d_1	d_2 min.	d_3 -0,05	d_4	d_5	h_1	h_2	h_3	l_1 約	二面幅$_1$	二面幅$_2$	max.	max.	H7		
[mm]									[mm]		[kN]	[Nm]	[mm]	[g]	
28,7	17,8	50	M4	39,4	41	22	17,5	7	6	2,5	20	66	50	363	23340.0125

応用例

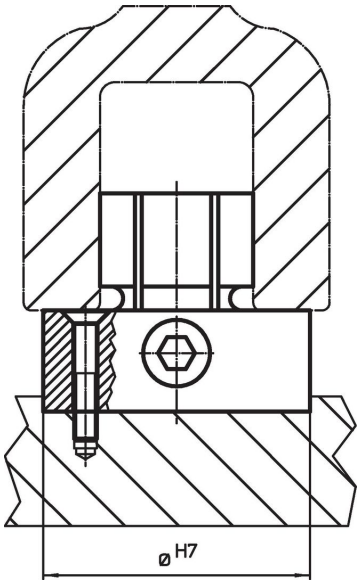

法令(コンプライアンス

RoHS準拠
2011/65/EUと2015/863指令に適合しています

SVHC材の含有は無し
0.1%(質量%濃度)以上の高懸念物質(SVHC)は使用していません-2024年1月23日SVHCリスト対象.

プロポジション65の物質は含有していません
プロポジション65の指定物質は含まれていません
https://www.P65Warnings.ca.gov/

紛争物質は使用していません
本製品は、コンゴ民主共和国や隣国地域から産出されるチタン、錫、金、タングステンなどのいかなる「紛争鉱物」に由来する物質を使っていません.