ボアクランプ· マンドレル

EH 23340.

製品説明

ボアクランプ· マンドレルは、機械加工でよく使用されます。簡単な操作と素早い組み立てにより、幅広い用途に使用することができます。
位置決めに利用できる穴があるワークの、センタリングとクランピングに使います。
特長：
- 旋盤加工/フライス加工において非常に高い精度を発揮。
- 旋盤加工部品の二次加工に最適。
- 硬化処理とコーティングを施したスクリューにより長寿命化を実現。
- クランプ本体の加工は非常に簡単（ワークの内径に応じて）。

材質

本体
- スティール、黒染

クランプネジ
- 浸炭焼入れ鋼、浸炭焼入れ

組立

使用前にこの部品のマンドレル部外径をワークの穴径に合わせて加工します。その際、加工前に外径を相手穴径+0.1mmに拡張し、ロックナット（同梱）で固定した上で穴径に合わせて加工します

更なる情報

備考

特別仕様については、お問い合わせください。

その他の製品

- ボアクランプ· マンドレル, 側面から操作

寸法図

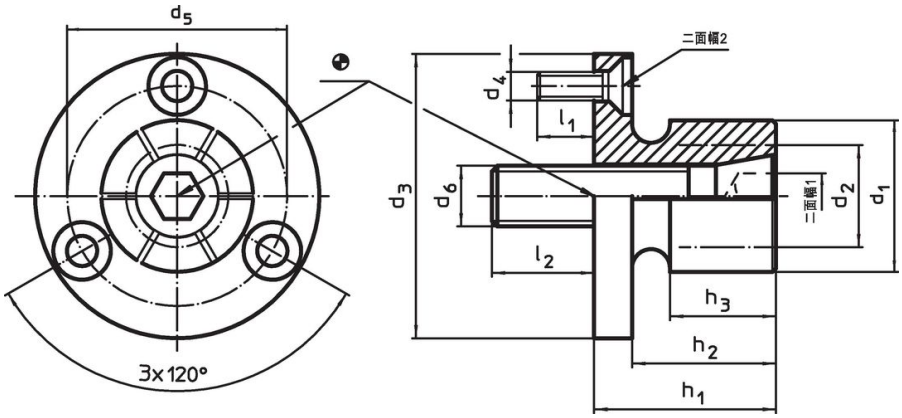

発注情報

寸法 d_1	d_2 min.	d_3 -0,05	d_4	d_5	d_6	h_1	h_2	h_3	l_1 約	l_2	口金数	二面幅 二面幅$_1$	二面幅 二面幅$_2$	締付力 max.	締付トルク max.	取付穴 H7		製品番号
[mm]												[mm]		[kN]	[Nm]	[mm]	[g]	
12,4	**8,0**	29,72	M3	21,0	M 4	21,8	16,0	15,0	6	8	4	3	2,0	3	3,5	29,72	58	23340.0104
14,2	**12,2**	31,50	M3	23,1	M 6	24,9	19,0	15,0	6	12	4	5	2,0	6	12,0	31,50	62	23340.0106
20,0	**13,5**	37,50	M3	29,0	M 8	24,9	19,0	15,0	6	14	6	6	2,0	8	24,0	37,50	99	23340.0108
27,0	**18,0**	50,00	M4	39,4	M10	28,6	22,2	17,5	7	17	6	8	2,5	13	42,0	50,00	191	23340.0111
35,3	**25,4**	56,00	M4	45,5	M12	31,8	25,4	20,6	7	21	6	10	2,5	15	105,0	56,00	306	23340.0112
51,0	**30,0**	75,50	M5	63,9	M16	39,6	31,8	27,0	11	22	6	14	3,0	26	200,0	75,50	762	23340.0116
77,0	**30,0**	107,50	M6	92,5	M16	45,5	37,6	32,3	12	20	8	14	4,0	26	200,0	107,50	1832	23340.0118[1]

[1] 備考にあるように、加工のためのクランプリングとナットがが付属します。

応用例

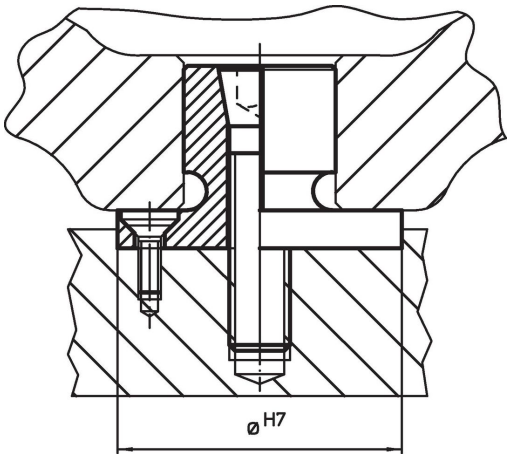

法令(コンプライアンス

RoHS準拠
2011/65/EUと2015/863指令に適合しています

SVHC材の含有は無し
0.1%(質量％濃度)以上の高懸念物質(SVHC)は使用していません-2024年1月23日SVHCリスト対象.

プロポジション65の物質は含有していません
プロポジション65の指定物質は含まれていません
https://www.P65Warnings.ca.gov/

紛争物質は使用していません
本製品は、コンゴ民主共和国や隣国地域から産出されるチタン、錫、金、タングステンなどのいかなる「紛争鉱物」に由来する物質を使っていません.