ボアクランプ・クランプボール付

EH 23340.

製品説明

クランプによる圧痕が若干ワークに残っても良い場合に、センタリングとクランプ用として使用ください。繰り返し精度±0.025mmで正確にセンタリングします。クランプ・ ボールにより鋳肌面でも加工面でもしっかりとクランプします。この製品は高さが低く、大きな調整幅を持つことが特徴です. **上方からも下方からも取り付けることができます。**

材質

本体
- 工具鋼、焼入れ、黒染

バネ
- ステンレス鋼

クランプボール
- ステンレス鋼1.4112、焼入れ、研磨

組立

上方から取り付ける際には: クランプネジと板を取り外し、下側からピンをねじ込み、二面幅WS_2の部分を使って上側から締付けます

更なる情報

その他の製品

- ボアクランプ, セグメント口金付
- ボアクランプ, セグメント口金付、下側から操作
- ボアクランプ, ボール付、下側から操作

寸法図

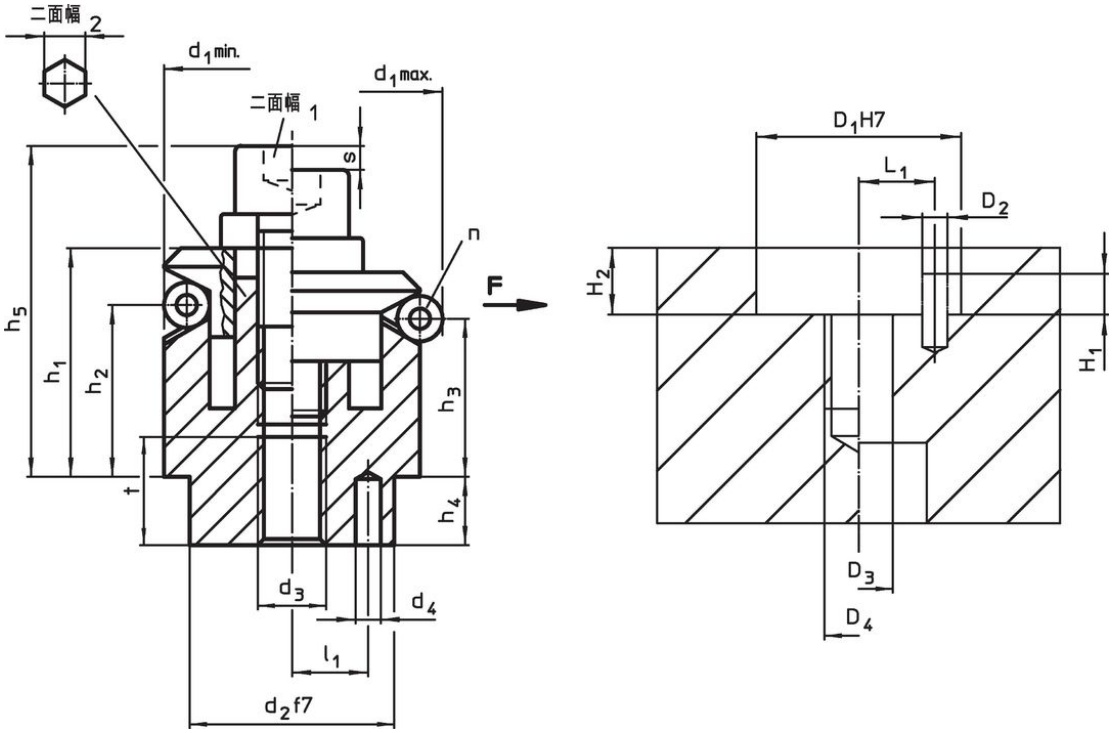

発注情報

寸法 d_1 min. [mm]	d_1 max. [mm]	d_2 f7 [mm]	d_3 [mm]	d_4 +0,3 [mm]	h_1 -1 [mm]	h_2 [mm]	h_3 [mm]	h_4 [mm]	h_5 -2 [mm]	l_1 ±0,1 [mm]	ボール直径 [mm]	t [mm]	ボール口金数 n	ストローク s [mm]	二面幅 二面幅$_1$ [mm]	二面幅 二面幅$_2$ [mm]	締付力 F max. [kN]	締付 トルク max. [Nm]	取付穴 D_1 H7 [mm]	D_2 [mm]	D_3 [mm]	D_4 [mm]	H_1 [mm]	H_2 +0,5 [mm]	L_1 ±0,1 [mm]	[g]	製品番号
11,7	**14,2**	10	M 4	1,5	8,6	3,9	3,2	3,5	14,7	3,5	2,5	4	3	1,3	3	–	0,5	5	10	1,5	4	M 4	2,0	3,5	3,5	18	23340.0212[1]
14,5	**18,5**	12	M 4	2,0	14,2	9,8	8,6	5,5	19,2	4,5	4,0	6	3	2,3	3	5	3,5	5	12	2,0	4	M 4	2,5	5,5	4,5	26	23340.0214
18,5	**22,5**	15	M 5	2,5	16,5	11,6	10,4	7,5	22,7	5,5	4,0	7	3	2,3	4	5	4,5	10	15	2,5	5	M 5	3,5	7,5	5,5	38	23340.0218
22,5	**26,5**	20	M 6	3,0	19,6	14,1	12,9	6,0	28,6	7,0	4,0	8	3	2,3	5	6	5,0	17	20	3,0	6	M 6	3,5	6,0	7,0	73	23340.0222
26,5	**30,5**	20	M 6	3,0	19,8	14,1	13,0	6,0	28,8	7,0	4,0	8	3	2,3	5	6	5,0	17	20	3,0	6	M 6	3,5	6,0	7,0	93	23340.0226
30,5	**38,5**	25	M 6	4,0	23,2	14,1	11,8	7,0	32,2	9,0	8,0	8	3	4,6	5	6	5,0	17	25	4,0	6	M 6	3,5	7,0	9,0	119	23340.0230

[1] この型番は本体固定用の六角穴 (二面幅$_2$)がありません。上からネジで固定します。

寸法													ボール口金数	ストローク	二面幅		締付力	締付 トルク	取付穴								製品番号
d_1 min.	d_1 max.	d_2 f7	d_3	d_4 +0,3	h_1 -1	h_2	h_3	h_4	h_5 -2	l_1 ±0,1	ボール直径	t	n	s	二面幅$_1$	二面幅$_2$	F max.	max.	D_1 H7	D_2	D_3	D_4	H_1	H_2 +0,5	L_1 ±0,1		
[mm]														[mm]	[mm]		[kN]	[Nm]	[mm]							[g]	
38,5	**46,5**	30	M 8	4,0	27,2	18,0	15,7	7,5	39,2	11,0	8,0	10	6	4,6	6	8	6,5	43	30	4,0	8	M 8	4,5	7,5	11,0	254	23340.0238
46,5	**54,5**	30	M 8	4,0	27,1	18,0	15,7	7,5	39,2	11,0	8,0	10	6	4,6	6	8	6,5	43	30	4,0	8	M 8	6,5	7,5	11,0	342	23340.0246
54,5	**70,5**	45	M10	5,0	40,6	23,7	19,1	9,0	54,6	15,0	16,0	12	6	9,2	8	10	8,0	79	45	5,0	10	M10	6,5	9,0	15,0	664	23340.0254
70,5	**86,5**	60	M12	5,0	46,1	28,3	23,7	10,0	63,1	17,0	16,0	15	6	9,2	10	12	10,0	141	60	5,0	12	M12	6,5	10,0	17,0	1312	23340.0270
86,5	**102,5**	60	M16	5,0	51,2	30,3	25,6	10,0	72,2	25,0	16,0	15	6	9,2	14	17	10,0	354	60	5,0	16	M16	6,5	10,0	25,0	2000	23340.0286

[1] この型番は本体固定用の六角穴 (二面幅$_2$)がありません。上からネジで固定します。

応用例

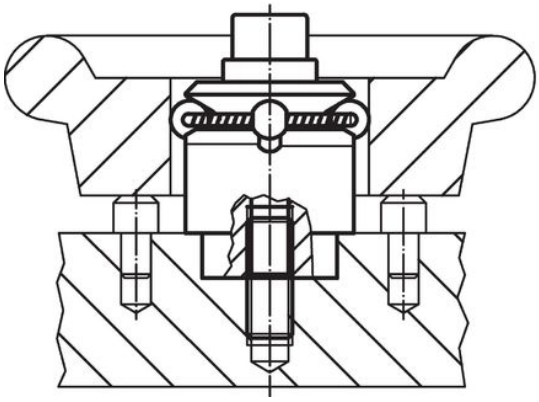

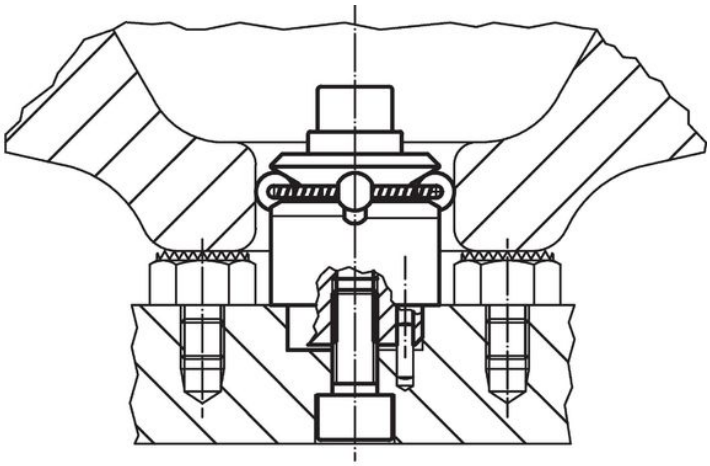

法令(コンプライアンス

RoHS準拠
2011/65/EUと2015/863指令に適合しています

SVHC材の含有は無し
0.1%(質量%濃度)以上の高懸念物質(SVHC)は使用していません-2024年1月23日SVHCリスト対象.

プロポジション65の物質は含有していません
プロポジション65の指定物質は含まれていません
https://www.P65Warnings.ca.gov/

紛争物質は使用していません
本製品は、コンゴ民主共和国や隣国地域から産出されるチタン、錫、金、タングステンなどのいかなる「紛争鉱物」に由来する物質を使っていません.