# スイングクランプ・揺動口金、サイズ40

## EH 23310.

### 製品説明

汎用性の高い機械式クランプです。クランプ爪を水平回転させることにより、素早く、快適にワークを交換、クランプ可能です。
このクランプの特長は次の通りです：
- ボルトや位置調整タイプのクランプレバー、偏芯レバーを使って素早く手動クランプすることができます
- クランプ· アームを左右旋回すると、ワークの交換を容易にできます。位置決めリング23310.0350によって、無段階の調整が可能です。
- 連続的な可変調整を、位置決めリング23310.0350によって行います。
- 位置決めリング23310.0350によって、繰り返し精度の高いクランプが出来ます。但し、リング厚分$h_1$は7mm高くなります(ストロークは7mm減る)
- コンパクトなので狭いスペースでクランプできます。
- 高さ調整シリンダーを使って背の高いワークでも、最適なクランプ高さにできます。

作業者は、レバー形状によってクランプ力が異なることを知りませんので、表中のクランプ力を参考にして下さい。この平均値は、テストの結果を元に作成しています。

### 材質

**本体**
- 焼入れ鋼、浸炭焼入れ、黒染、研磨

**クランプレバー**
- 亜鉛ダイキャスト、樹脂塗装、梨地オレンジ（RAL2004相当）
- 合金焼入れ鋼、 浸炭焼入れ、黒染

### 組立

スイングクランプには、2つの固定方法があります：
1. T溝では、Tナット（EH 23010）を使う。
2. ボルトを使って治具プレート等に直接固定する。

本体の底面は、フラットな面に取り付けてください。
クランプ高さは、h1を超えないよう制限されています。

### 更なる情報

#### 参照先

高さ調整シリンダーEH 23310.やスペーサー·プレートEH 1107．、EH1108．を使えば高い位置でのクランプに対応できます。また低い位置でクランプする場合には揺動パッドEH 22730.などを取り付けて対応することができます。

#### その他の製品

- 位置決めリング, スイングクランプ用
- 高さ調整シリンダー
- スペーサー
- スパナ

## 寸法図

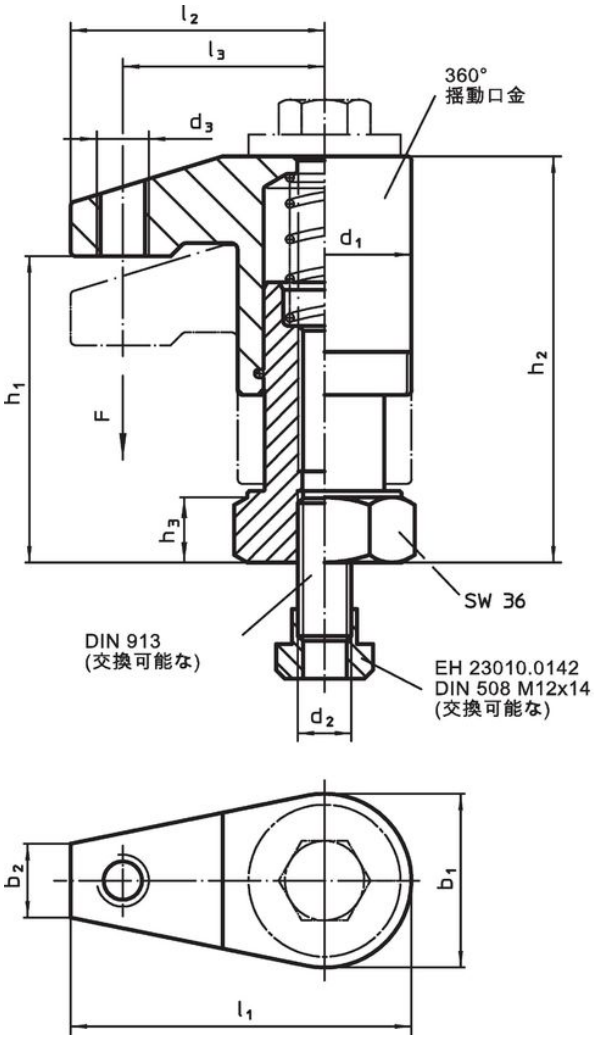


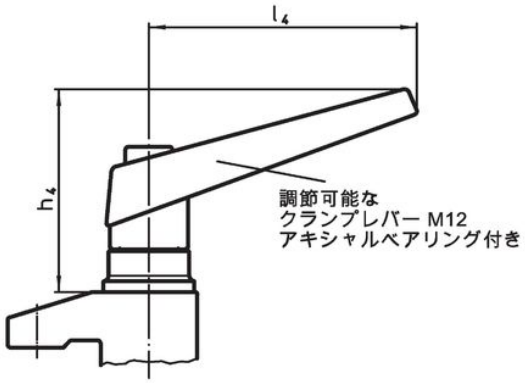


図 1

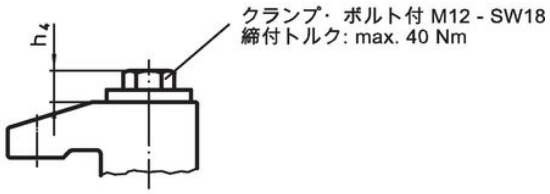


図 2

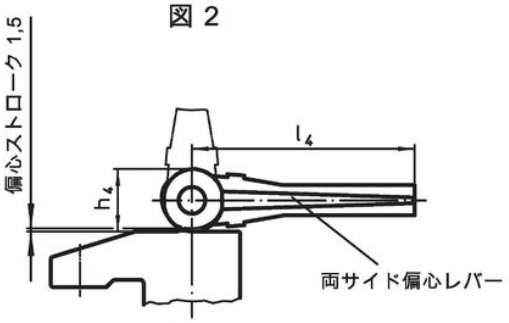


図 3

## 発注情報

| 寸法 $d_1$ | $b_1$ | $b_2$ | $d_2$ | $d_3$ | $h_1$ | $h_2$ | $h_3$ | $h_4$ | $l_1$ | $l_2$ | $l_3$ | $l_4$ [mm] | ストローク [mm] | 締付力 [kN] | 締付 トルク max. [Nm] | [g] | 製品番号 |
|---|---|---|---|---|---|---|---|---|---|---|---|---|---|---|---|---|---|
| **スラスト・ベアリング入り クランプ・レバー付 レバーの位置可変 – 図 1** | | | | | | | | | | | | | | | | | |
| **40** | 40 | 17 | M12 | M12 | 50 – 70 | 73 – 93 | 15 | 82 | 75 | 55 | 43 | 108 | 20 | 6[1] | – | 1194 | 23310.0050 |
| **40** | 40 | 17 | M12 | M12 | 68 – 98 | 91 – 121 | 15 | 82 | 75 | 55 | 43 | 108 | 30 | 6[1] | – | 1359 | 23310.0053 |
| **40** | 40 | 17 | M12 | M12 | 95 – 135 | 118 – 158 | 22 | 82 | 75 | 55 | 43 | 108 | 40 | 6[1] | – | 1639 | 23310.0056 |
| **クランプ・ボルト付 – 図 2** | | | | | | | | | | | | | | | | | |
| **40** | 40 | 17 | M12 | M12 | 50 – 70 | 73 – 93 | 15 | 13 | 75 | 55 | 43 | – | 20 | 10 | 40 | 853 | 23310.0051 |
| **40** | 40 | 17 | M12 | M12 | 68 – 98 | 91 – 121 | 15 | 13 | 75 | 55 | 43 | – | 30 | 10 | 40 | 964 | 23310.0054 |
| **40** | 40 | 17 | M12 | M12 | 95 – 135 | 118 – 158 | 22 | 13 | 75 | 55 | 43 | – | 40 | 10 | 40 | 1266 | 23310.0057 |
| **両サイド偏心レバー付 – 図 3** | | | | | | | | | | | | | | | | | |
| **40** | 40 | 17 | M12 | M12 | 50 – 70 | 73 – 93 | 15 | 28 | 75 | 55 | 43 | 100 | 20 | 4[1] | – | 1213 | 23310.0052 |
| **40** | 40 | 17 | M12 | M12 | 68 – 98 | 91 – 121 | 15 | 28 | 75 | 55 | 43 | 100 | 30 | 4[1] | – | 1370 | 23310.0055 |
| **40** | 40 | 17 | M12 | M12 | 95 – 135 | 118 – 158 | 22 | 28 | 75 | 55 | 43 | 100 | 40 | 4[1] | – | 1616 | 23310.0058 |

[1] 試験により求めた平均値.

## 応用例

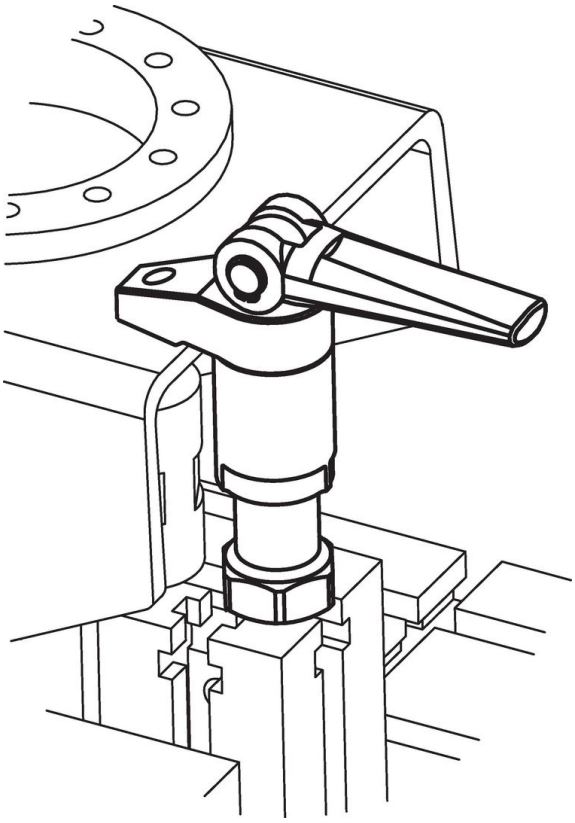

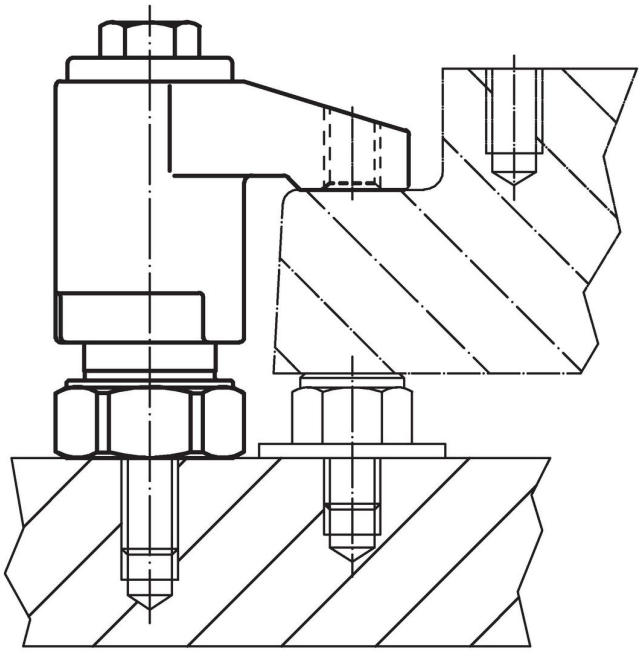

## 法令(コンプライアンス

**RoHS準拠**
鉛を含有- 6a/ 6b/ 6cの除外規定に適合

**0.1%以上の高懸念物質(SVHC)を使用しています**
鉛を含有します-2024年1月23日SVHC [REACH]リスト対象

**プロポジション65リストの物質を使用しています**

⚠
鉛に晒されることは、発がん性や生殖障害を引き起こす原因になります。
https://www.P65Warnings.ca.gov/

**紛争物質は使用していません**
本製品は、コンゴ民主共和国や隣国地域から産出されるチタン、錫、金、タングステンなどのいかなる「紛争鉱物」に由来する物質を使っていません.