スイングクランプ・揺動口金、高さの低いタイプ、 サイズ44

EH 23310.

製品説明

汎用性の高い機械式クランプです。クランプ爪を水平回転させることにより、素早く、快適にワークを交換、クランプ可能です。
このクランプの特長：
- ボルトや両サイド偏心レバーを使って、手で素早くクランプすることができます。
- クランプ· アームを左右に旋回させれば、ワークの交換が簡単に素早く行えます。
- 低背、コンパクトなので狭いスペースでクランプできます。
- 高さ調整シリンダーを使えば、高い位置でのクランプも容易です。

作業者は、レバー形状によってクランプ力が異なることを知りませんので、表中のクランプ力を参考にして下さい。この平均値は、テストの結果を元に作成しています。

材質

- 焼入れ鋼、浸炭焼入れ、黒染、研磨

組立

スイングクランプには、2つの固定方法があります：
1. T溝では、Tナット（EH 23010）を使う。
2. ボルトを使って冶具プレート等に直接固定する。

本体の底面は、フラットな面に取り付けてください。

更なる情報

参照先

クランプ高さは、高さ調整シリンダー EH 23310やスペーサーEH 1107、EH 1108を使うことで嵩上げできます

その他の製品

- 高さ調整シリンダー
- スペーサー
- スパナ

寸法図

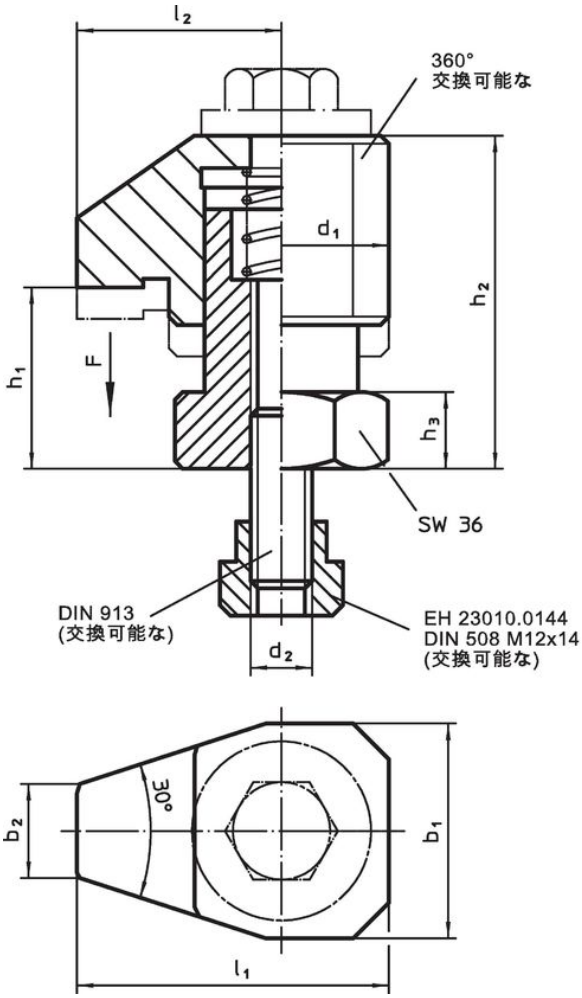

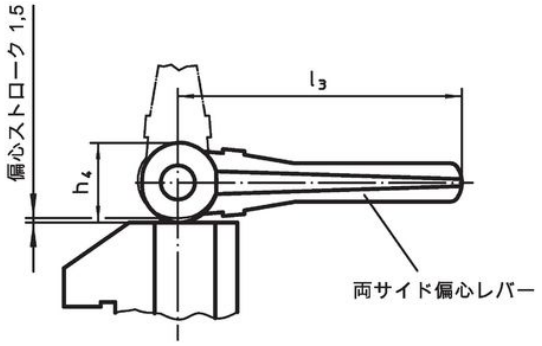

図 1

図 2

発注情報

寸法 d_1	b_1	b_2	d_2	h_1	h_2	h_3	h_4	l_1	l_2	l_3	ストローク [mm]	締付力 [kN]	締付 トルク max. [Nm]	[g]	製品番号
両サイド偏心レバー付 – 図 1															
44	42	18	M12	25 – 30	54 – 59	15	28	61	40	100	5	4[1]	–	1022	23310.0034
クランプ・ ボルト付 – 図 2															
44	42	18	M12	25 – 30	54 – 59	15	13	61	40	–	5	10	30	708	23310.0035

[1] 試験により求めた平均値.

応用例

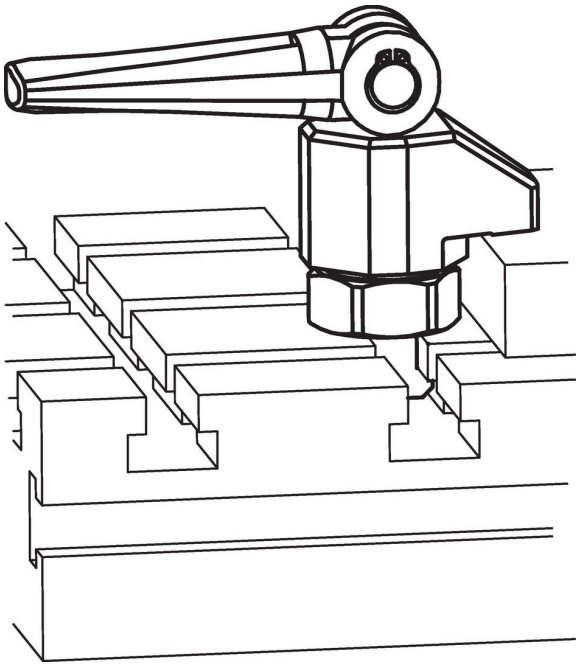

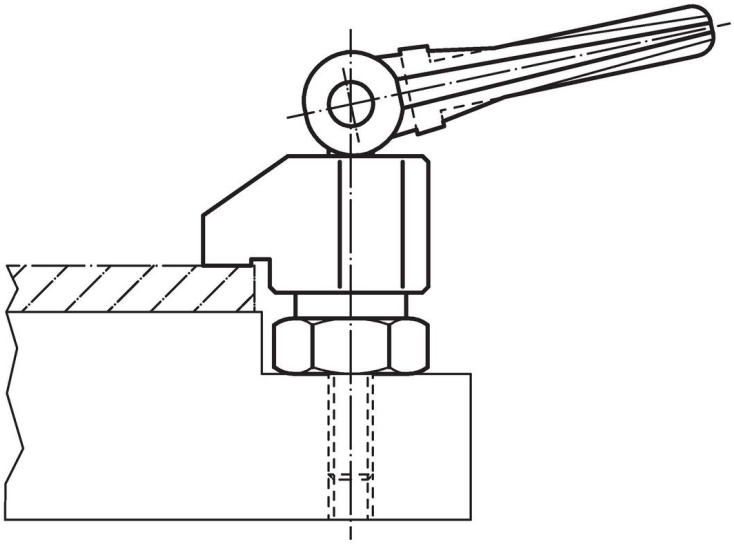

法令(コンプライアンス

RoHS準拠
鉛を含有- 6a/ 6b/ 6cの除外規定に適合

0.1%以上の高懸念物質(SVHC)を使用しています
鉛を含有します-2024年1月23日SVHC [REACH]リスト対象

プロポジション65リストの物質を使用しています

鉛に晒されることは、発がん性や生殖障害を引き起こす原因になります。
https://www.P65Warnings.ca.gov/

紛争物質は使用していません
本製品は、コンゴ民主共和国や隣国地域から産出されるチタン、錫、金、タングステンなどのいかなる「紛争鉱物」に由来する物質を使っていません.