テーパー・ダブルクランプ

EH 23250.

製品説明

テーパークランプユニットは、特に水平、垂直のクランプに適しています。このクランプユニットは、コンパクトなため、干渉を気にせずに使えます。

材質

本体
- 工具鋼、焼入れ

ねじ
- 熱処理鋼、熱処理、強度クラス 12.9

バネ
- バネ鋼線
- NBR（Oリング）

クランプ爪
- 工具鋼、焼入れ、黒染、研磨

組立

Tナットを使って水平または垂直のT溝付ベースに取り付けます。

取り扱い

六角穴付ボルトを締め込むと両方の口金が外側に動き二つのワークを両側のストッパーに押し付けます。ダブルテーパーのタイプはワークを下に押し付ける効果もあります。くさびエレメントのストロークは M 5 = ±0.5、M 8 = ±0.5、M 12 = ±1、M 16 = ±1.5 です。ネジ穴もしくは、Tスロットを使って垂直、水平両方のクランプに使用できます

更なる情報

参照先

このテーパー・クランプは、ハルダー社のフレキシブル治具システムのマルチ・クランプユニットの項を参照ください

アクセサリー

Tナット（EH 23010.）は別売りです

その他の製品

- Tスロット用ナット, DIN 508
- カバー, テーパークランプユニット用
- テーパー・ダブルクランプ, 平滑面/セレーション, M8
- テーパー・ダブルクランプ, 平滑面/セレーション, M12
- テーパー・ダブルクランプ, ねじ穴付, M12

寸法図

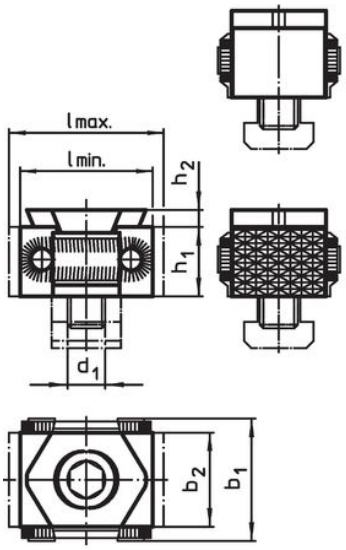

図 1

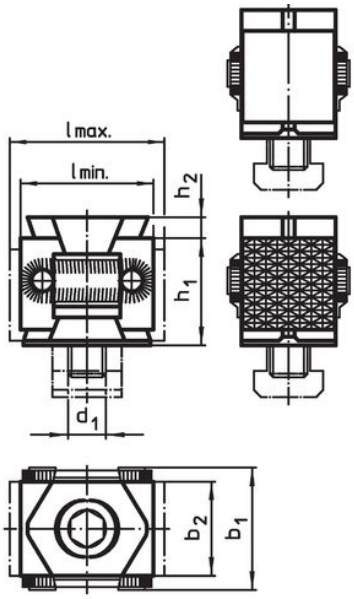

図 2

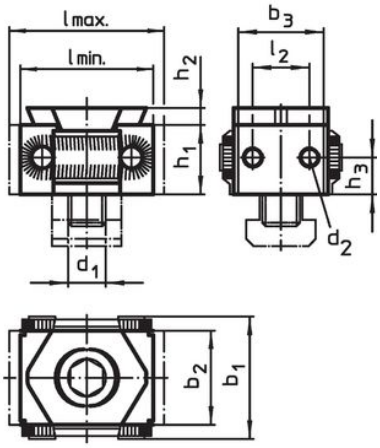

図 3

発注情報

d_1	l	l_2	b_1	b_2	b_3	d_2	h_1	h_2	h_3	締付力 max. [kN]	締付 トルク max. [Nm]	[g]	製品番号
寸法 [mm]													
シングル· テーパー、セレーション付口金、両サイド – 図 1													
M 8	27 – 31	–	29	21	–	–	15	2,5	–	20	43	72	**23250.0008**
M12	42 – 49	–	41	30	–	–	22	4,0	–	30	85	233	**23250.0012**
M16	57 – 65	–	56	42	–	–	29	5,0	–	50	210	581	**23250.0016**
シングル· テーパー フラット口金、両サイド – 図 1													
M 5	20 – 25	–	22	15	–	–	11	4,2	–	7	10	30	**23250.0065**[1]
M 8	27 – 31	–	29	21	–	–	15	2,5	–	20	43	73	**23250.0048**
M12	42 – 49	–	41	30	–	–	22	4,0	–	30	85	234	**23250.0052**
M16	57 – 64	–	56	42	–	–	29	5,0	–	50	210	577	**23250.0056**
ダブル· テーパー 両面セレーション付口金 – 図 2													
M12	42 – 49	–	41	30	–	–	36	5,0	–	50	85	350	**23250.0112**
M16	58 – 66	–	56	42	–	–	50	5,0	–	80	210	906	**23250.0116**
ダブル· テーパー 両面フラット口金 – 図 2													
M12	41 – 48	–	41	30	–	–	36	5,0	–	50	85	343	**23250.0142**
M16	58 – 66	–	56	42	–	–	50	5,0	–	80	210	895	**23250.0146**
シングル· テーパー アタッチメント取付用口金 タップ穴付、両サイド – 図 3													
M 8	33 – 37	12	29	21	–	M5	15	2,5	7,5	20	43	84	**23250.0158**
M12	46 – 53	18	41	30	28	M5	22	4,0	11,0	30	85	247	**23250.0162**
M16	61 – 70	26	56	42	40	M5	29	5,0	14,5	50	210	618	**23250.0166**

[1] このタイプはテーパー面の研磨無しで、バネにNBRのOリングを使用。

応用例

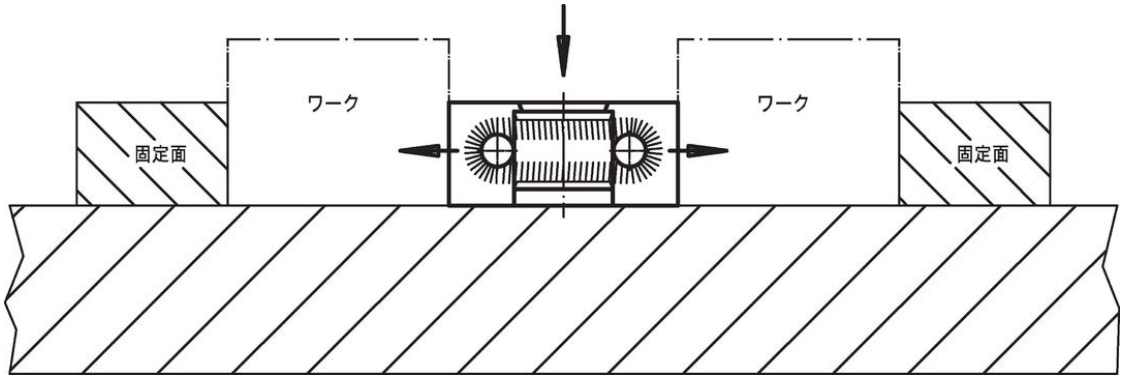

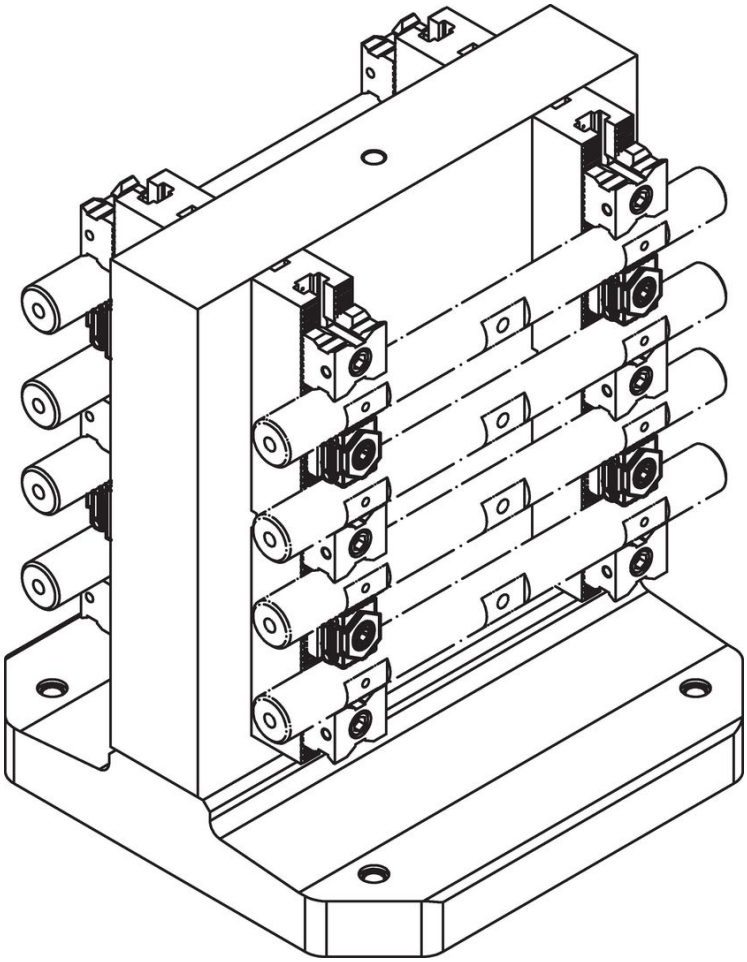

法令(コンプライアンス

RoHS準拠
2011/65/EUと2015/863指令に適合しています

SVHC材の含有は無し
0.1%(質量％濃度)以上の高懸念物質(SVHC)は使用していません-2024年1月23日SVHCリスト対象.

プロポジション65の物質は含有していません
プロポジション65の指定物質は含まれていません
https://www.P65Warnings.ca.gov/

紛争物質は使用していません
本製品は、コンゴ民主共和国や隣国地域から産出されるチタン、錫、金、タングステンなどのいかなる「紛争鉱物」に由来する物質を使っていません.