標準口金・クランピングバイス用

EH 23231.

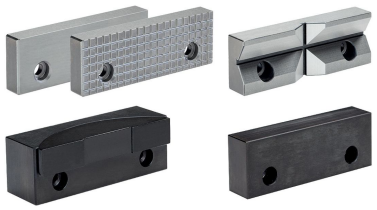

製品説明

この口金は、クランプバイスEH 23231用のアクセサリーです。

材質

スラストパッド
- 熱処理鋼、高周波焼入れ

口金
- 焼入れ鋼
- 浸炭焼入れ鋼、浸炭焼入れ
- 熱処理鋼
- 工具鋼

更なる情報

備考

固定用のボルトは同梱されています。

寸法図

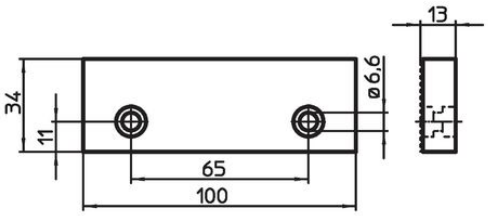

図 1

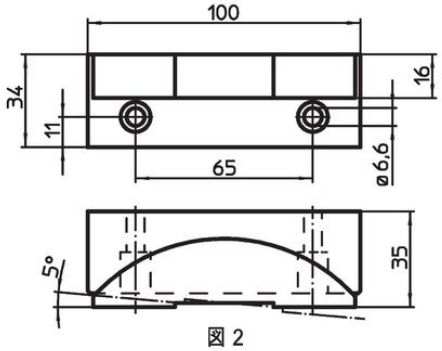

図 2

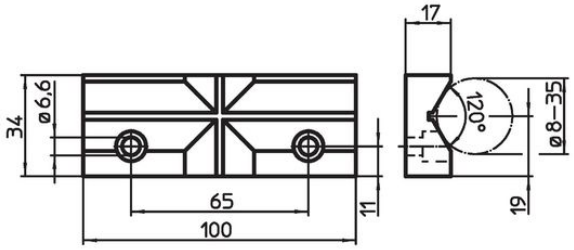

図 3

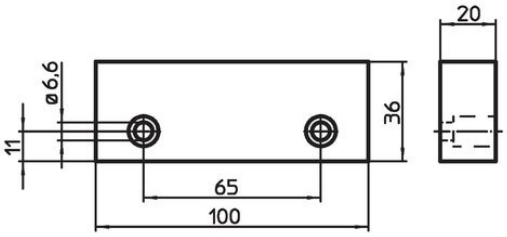

図 4

発注情報

公称寸法 [mm]	[g]	製品番号
リバーシブル口金、平滑面/ セレーション面、工具鋼製 – 図 1		
100	333	23231.0020
揺動口金(本体は熱処理鋼製、プランジャー部は熱処理鋼を高周波焼入れ) – 図 2		
100	810	23231.0021
プリズム口金、焼入れ鋼製、浸炭焼入れ – 図 3		
100	372	23231.0022
ソフト口金、焼入れ鋼製 – 図 4		
100	554	23231.0023

法令(コンプライアンス

RoHS準拠
2011/65/EUと2015/863指令に適合しています

SVHC材の含有は無し
0.1%(質量％濃度)以上の高懸念物質(SVHC)は使用していません-2024年1月23日SVHCリスト対象.

プロポジション65の物質は含有していません
プロポジション65の指定物質は含まれていません
https://www.P65Warnings.ca.gov/

紛争物質は使用していません
本製品は、コンゴ民主共和国や隣国地域から産出されるチタン、錫、金、タングステンなどのいかなる「紛争鉱物」に由来する物質を使っていません.