ストラップ・溝付、調整カウンター付き、Tボルト付

EH 23185.

製品説明

このクランプ・ストラップには締付部と支持部の部品がバラバラにならないように取り付けられているため、素早く取り扱うことができます。ストラップの両端は形状が異なり、どちらの側もクランプに使うことができます。

材質

ねじ
- 熱処理鋼

ナット
- 熱処理鋼

ディスク
- 熱処理鋼

クランプ
- スティール、焼入れ処理、亜鉛メッキ

更なる情報

参照先

より高い位置でクランプしたいときはサポート台 (EH 23185.) を使います。

その他の製品

- サポート台, 溝付ストラップ用

寸法図

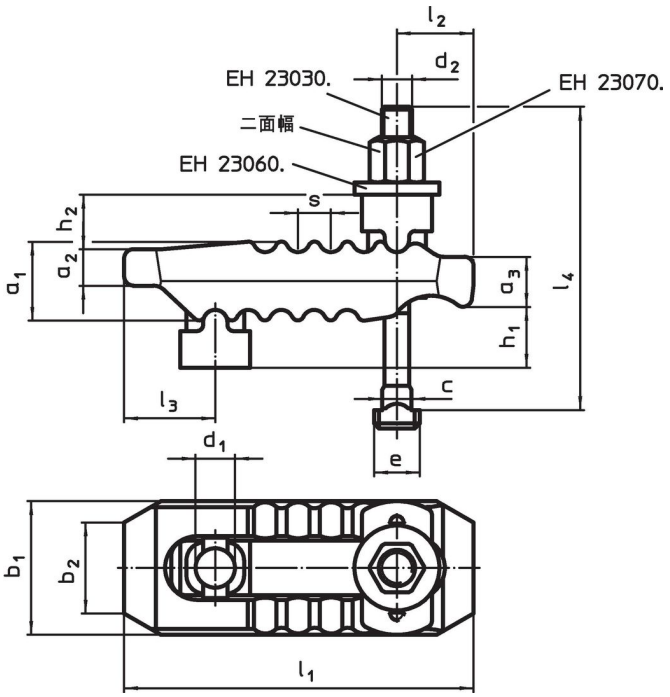

発注情報

公称寸法 d_1 [mm]	T溝幅 [mm]	寸法 d_2	l_4	h_1	h_2	a_1	a_2	a_3	b_1	b_2	l_1	l_2	l_3	e	c	s	二面幅 [mm]	締付力[1] max. [kN]	[g]	製品番号
		[mm]																		
13	10	M10	100	0 – 40	18	27	12	17	44	30	115	25	30	15	9,6	11	16	25	660	23185.0110
13	12	M12	125	0 – 55	18	27	12	17	44	30	115	25	30	18	11,6	11	18	30	821	23185.0112
13	14	M12	125	0 – 55	18	27	12	17	44	30	115	25	30	18	11,6	11	18	30	841	23185.0113
17	12	M12	160	0 – 70	20	36	17	21	55	41	150	35	36	18	11,6	12	18	35	1683	23185.0114
17	14	M12	160	0 – 70	20	36	17	21	55	41	150	35	36	22	13,6	12	18	35	1701	23185.0115
17	16	M16	160	0 – 70	20	36	17	21	55	41	150	35	36	25	15,6	12	24	40	1850	23185.0116
17	18	M16	160	0 – 70	20	36	17	21	55	41	150	35	36	25	17,6	12	24	40	1895	23185.0117
21	16	M16	200	0 – 80	30	42	20	27	62	30	187	44	44	25	15,6	14	24	55	2679	23185.0118
21	18	M16	200	0 – 80	30	42	20	27	62	30	187	44	44	25	17,6	14	24	55	2703	23185.0119
21	20	M20	200	0 – 80	30	42	20	27	62	30	187	44	44	32	19,6	14	30	60	2780	23185.0120

[1] 表中の締付力は理想的な位置関係 (クランプねじがクランプ部に最も近い場合) にある場合の値です。締付力は各部品の位置関係、クランプねじの強度、ネジ部の潤滑状況などに影響されます。

公称寸法 d_1	T溝幅	寸法															二面幅	締付力[1] max.		製品番号
		d_2	l_4	h_1	h_2	a_1	a_2	a_3	b_1	b_2	l_1	l_2	l_3	e	c	s				
[mm]	[mm]	[mm]															[mm]	[kN]	[g]	
21	**22**	**M20**	**200**	0 – 80	30	42	20	27	62	30	187	44	44	32	21,6	14	30	60	3005	**23185.0121**
25	**20**	**M20**	**250**	0 – 100	31	51	24	34	70	30	235	60	47	32	19,6	17	30	70	4420	**23185.0122**
25	**22**	**M20**	**250**	0 – 100	31	51	24	34	70	30	235	60	47	32	21,6	17	30	70	4460	**23185.0123**
25	**24**	**M24**	**250**	0 – 100	31	51	24	34	70	30	235	60	47	44	23,6	17	36	75	4900	**23185.0124**
25	**28**	**M24**	**250**	0 – 100	31	51	24	34	70	30	235	60	47	44	27,7	17	36	75	5000	**23185.0125**

[1] 表中の締付力は理想的な位置関係（クランプねじがクランプ部に最も近い場合）にある場合の値です。締付力は各部品の位置関係、クランプねじの強度、ネジ部の潤滑状況などに影響されます。

法令(コンプライアンス

RoHS準拠
2011/65/EUと2015/863指令に適合しています

SVHC材の含有は無し
0.1%(質量％濃度)以上の高懸念物質(SVHC)は使用していません-2024年1月23日SVHCリスト対象.

プロポジション65の物質は含有していません
プロポジション65の指定物質は含まれていません
https://www.P65Warnings.ca.gov/

紛争物質は使用していません
本製品は、コンゴ民主共和国や隣国地域から産出されるチタン、錫、金、タングステンなどのいかなる「紛争鉱物」に由来する物質を使っていません.