ストラップ・段付き

EH 23160.

製品説明

このストラップ(クランプ爪)は、DIN 6314 B規格に準拠しており、段付きで、主にワークのクランプ用としてメカ式クランプ治具に使われています。

材質

- 熱処理鋼、熱処理、黒染

寸法図

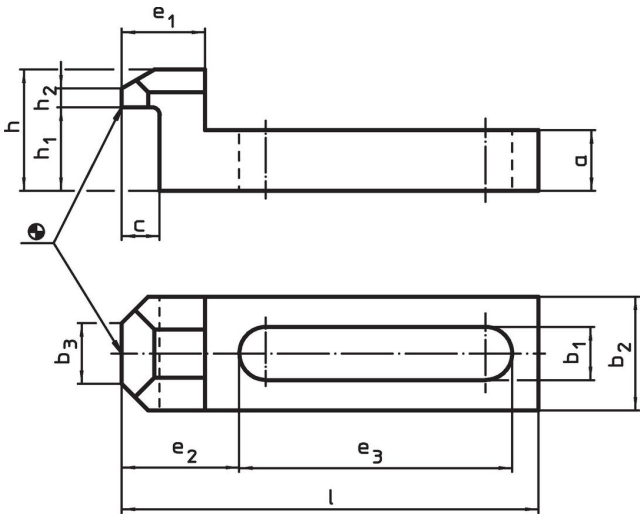

発注情報

公称寸法	寸法											適合ねじ			製品番号
b_1	l	a	b_2	b_3	c	e_1	e_2	e_3	h	h_1	h_2				
[mm]	[mm]											[mm]	[インチ]	[g]	
6,6	**55**	8	15	8	5	11	15,5	36	16	11	2	M 6	1/4	39	23160.0107
9,0	**70**	10	20	10	8	15	19,5	46	20	14	3	M 8	5/16	80	23160.0109
11,0	**90**	13	25	12	10	19	26,5	58	25	18	4	M10	3/8	168	23160.0111
13,0	**115**	16	30	15	12	24	32,5	75	32	23	5	M12	1/2	325	23160.0113
17,0	**145**	20	40	20	14	29	38,5	99	40	28	6	M16	5/8	685	23160.0117

応用例

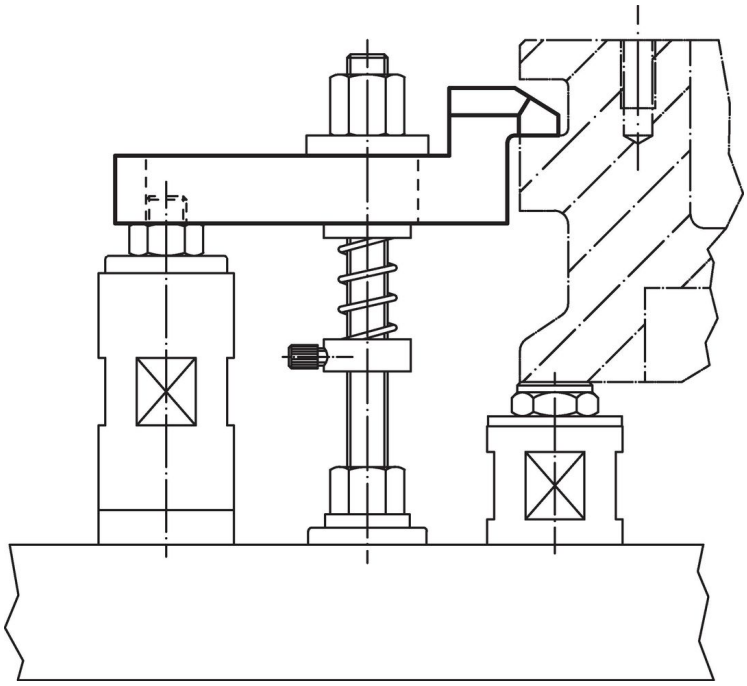

法令(コンプライアンス

RoHS準拠
2011/65/EUと2015/863指令に適合しています

SVHC材の含有は無し
0.1%(質量％濃度)以上の高懸念物質(SVHC)は使用していません-2024年1月23日SVHCリスト対象.

プロポジション65の物質は含有していません
プロポジション65の指定物質は含まれていません
https://www.P65Warnings.ca.gov/

紛争物質は使用していません
本製品は、コンゴ民主共和国や隣国地域から産出されるチタン、錫、金、タングステンなどのいかなる「紛争鉱物」に由来する物質を使っていません.