ロケーティングブッシュ・位置決めクランプ・ ピン用、ねじ止めタイプ

EH 23111.

製品説明

この位置決めクランプピン用のブッシュは、相手方と組合わせて取付けます。

材質

- 焼入れ鋼、浸炭焼入れ、黒染
- ステンレス鋼、焼入れ

組立

この ロケーティング・ ブッシュは圧入タイプで、マシン・ テーブルやベース・ プレートなどにねじで取り付けて使います。
取付用のねじは同梱されています。

寸法図

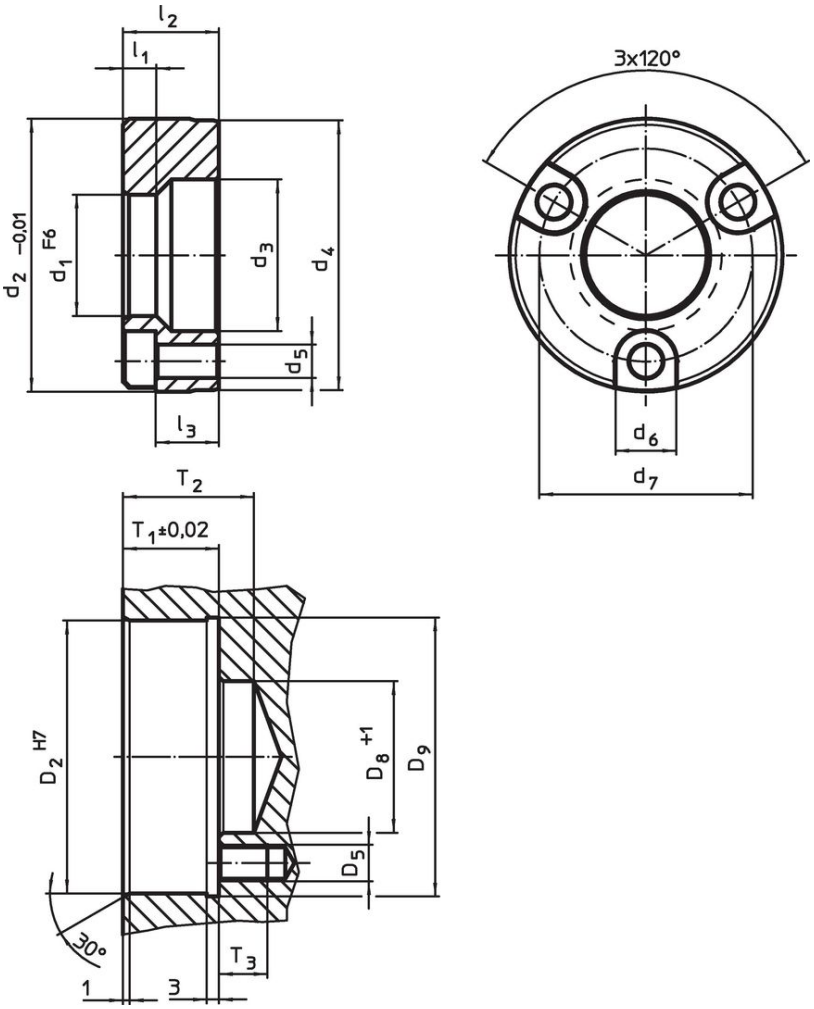

発注情報

寸法										取付穴								製品番号
d_1 F6	d_2 -0,01	d_3	d_4	d_5	d_6	d_7	l_1	l_2	l_3 約	D_2 H7	D_5	D_8 +1	D_9	T_1 ±0,02	T2	T3		
[mm]										[mm]							[g]	
焼入れ鋼																		
16	36,99	20	36,5	4,5	8	29	5,25	11,56	7,0	37	M4	20	38,5	11,91	22	12	73	23111.0782
20	44,99	25	44,5	5,5	10	35	5,25	15,82	10,0	45	M5	25	46,5	16,21	22	12	132	23111.0784
25	54,99	31	54,5	6,6	11	42	5,25	19,94	13,5	55	M6	31	56,5	20,32	28	14	264	23111.0786
30	59,99	37	59,5	6,6	11	48	5,25	21,77	15,0	60	M6	37	61,5	22,15	28	14	318	23111.0788

寸法										取付穴								製品番号
d_1 F6	d_2 -0,01	d_3	d_4	d_5	d_6	d_7	l_1	l_2	l_3 約	D_2 H7	D_5	D_8 +1	D_9	T_1 ±0,02	T2	T3		
[mm]										[mm]							[g]	
ステンレス鋼																		
16	36,99	20	36,5	4,5	8	29	5,25	11,56	7,0	37	M4	20	38,5	11,91	22	12	73	23111.0882
20	44,99	25	44,5	5,5	10	35	5,25	15,82	10,0	45	M5	25	46,5	16,21	22	12	132	23111.0884
25	54,99	31	54,5	6,6	11	42	5,25	19,94	13,5	55	M6	31	56,5	20,32	28	14	264	23111.0886
30	59,99	37	59,5	6,6	11	48	5,25	21,77	15,0	60	M6	37	61,5	22,15	28	14	318	23111.0888

応用例

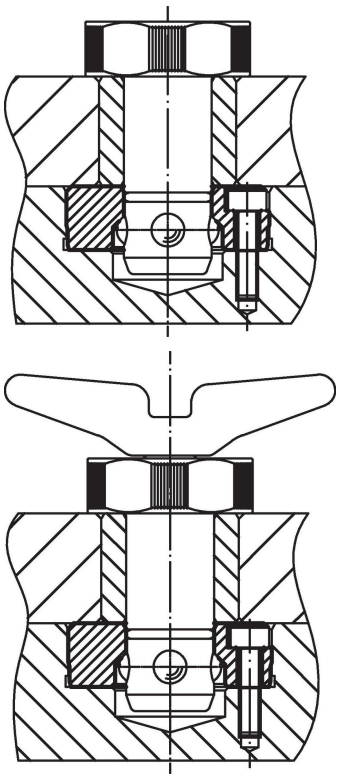

法令(コンプライアンス

RoHS準拠
2011/65/EUと2015/863指令に適合しています

SVHC材の含有は無し
0.1%(質量%濃度)以上の高懸念物質(SVHC)は使用していません-2024年1月23日SVHCリスト対象.

プロポジション65の物質は含有していません
プロポジション65の指定物質は含まれていません
https://www.P65Warnings.ca.gov/

紛争物質は使用していません
本製品は、コンゴ民主共和国や隣国地域から産出されるチタン、錫、金、タングステンなどのいかなる「紛争鉱物」に由来する物質を使っていません.