シャフト/平ワッシャー・DIN6340 熱処理済み

EH 23060.

製品説明

熱処理シャフト/ 平ワッシャー(ワッシャー)は、DIN 6340規格準拠品です

材質

- 熱処理鋼、熱処理、打ち抜き加工後機械修正、リン酸塩処理

寸法図

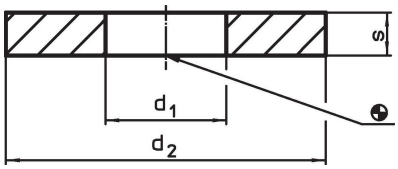

発注情報

寸法 d_1 [mm]	d_2 [mm]	s [mm]	適合ねじ [mm]	[g]	製品番号
6,4	17	3	M 6	3,8	23060.0006
8,4	23	4	M 8	9,8	23060.0008
10,5	28	4	M10	15,0	23060.0010
13,0	35	5	M12	28,0	23060.0012
15,0	40	5	M14	40,0	23060.0014[1]
17,0	45	6	M16	55,0	23060.0016
19,0	45	6	M18	53,0	23060.0018[1]
21,0	50	6	M20	65,0	23060.0020
23,0	50	8	M22	86,0	23060.0022[1]
25,0	60	8	M24	122,0	23060.0024
31,0	68	10	M30	199,0	23060.0030
38,0	80	12	M36	360,0	23060.0036[1]

[1] この寸法のものはDIN規格にはありません。

応用例

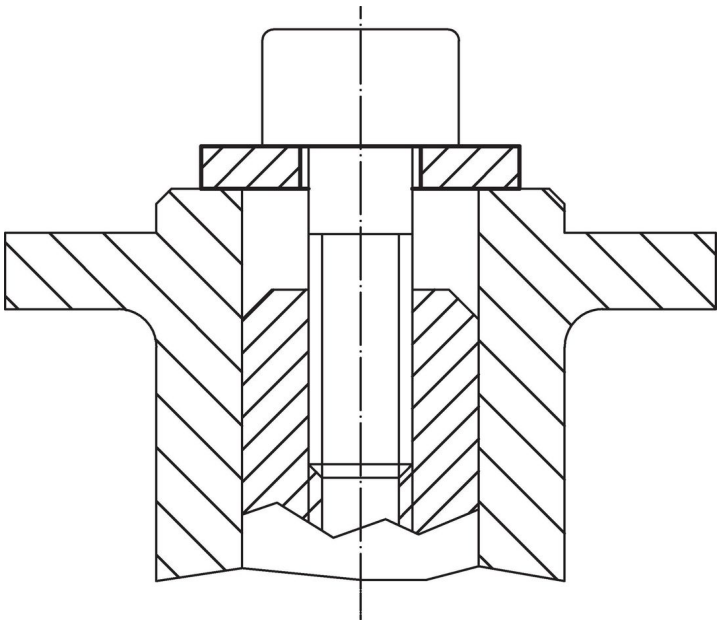

法令(コンプライアンス

RoHS準拠
2011/65/EUと2015/863指令に適合しています

SVHC材の含有は無し
0.1%(質量％濃度)以上の高懸念物質(SVHC)は使用していません-2024年1月23日SVHCリスト対象.

プロポジション65の物質は含有していません
プロポジション65の指定物質は含まれていません
https://www.P65Warnings.ca.gov/

紛争物質は使用していません
本製品は、コンゴ民主共和国や隣国地域から産出されるチタン、錫、金、タングステンなどのいかなる「紛争鉱物」に由来する物質を使っていません.