ボールキャスター・プラスチック

EH 22751.

製品説明

ボールキャスターは搬送システム、部品供給装置、加工・ 包装設備などに使われる部品です。
このボールキャスターによってワークや荷物をたやすく移動することができます。
この部品はプラスティックの特性により保守や潤滑が不要で、摩耗もありません。スティール製のタイプに比べて、電気的な絶縁や非磁性などの特徴もあります。

材質

カバー
- プラスティック、白

ハウジング
- プラスティック、白

ボール
- POM、白

ベアリング玉
- プラスチック
- ステンレス鋼

寸法図

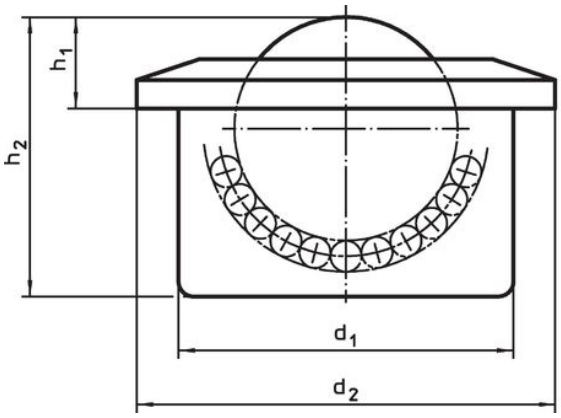

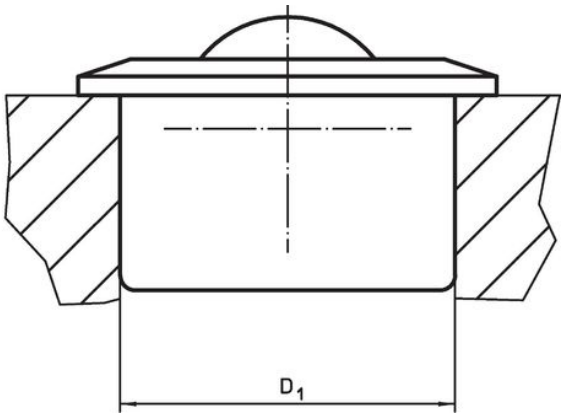

発注情報

寸法					取付穴	動的搬送図C				製品番号
d_1	ボール直径	d_2	h_1	h_2	D_1 H7		min.	max.		
[mm]					[mm]	[N]	[°C]		[g]	
ベアリング玉: プラスチック										
24	16	31	9,8	21	23,95	80	-40	80	11	22751.0015
36	24	45	9,8	30	35,95	110	-40	80	30	22751.0022
ベアリング玉: ステンレス鋼										
24	16	31	9,8	21	23,95	300	-40	80	11	22751.0115
36	24	45	9,8	30	35,95	500	-40	80	30	22751.0122

法令(コンプライアンス

RoHS準拠
2011/65/EUと2015/863指令に適合しています

SVHC材の含有は無し
0.1%(質量％濃度)以上の高懸念物質(SVHC)は使用していません-2024年1月23日SVHCリスト対象.

プロポジション65の物質は含有していません
プロポジション65の指定物質は含まれていません
https://www.P65Warnings.ca.gov/

紛争物質は使用していません
本製品は、コンゴ民主共和国や隣国地域から産出されるチタン、錫、金、タングステンなどのいかなる「紛争鉱物」に由来する物質を使っていません.