ハードメタル· インサート・前面から固定するタイプ

EH 22620.

製品説明

本品はクランプアームやグリッパーなどに取り付けるか、直接治具に組み込んで使います。
前面組み付けのタイプは、後面からの組み付けが不可能な仕様に適しています

材質

インサート
- 硬質合金、セレーション付

本体
- 熱処理鋼、熱処理、リン酸塩処理

組立

組み付けには嵌合孔を使い、インサートを
キャップスクリューで前側から固定します。

寸法図

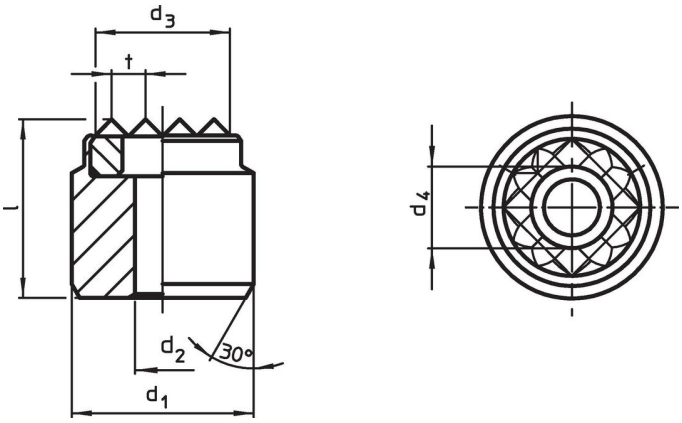

発注情報

寸法						適合ねじ		製品番号
d_1 n6	d_2	d_3 約	d_4	l	t			
[mm]						[mm]	[g]	
20	4,5	16	7,5	13	3	M4	29	22620.0415
25	4,5	21	7,5	13	3	M4	49	22620.0417

応用例

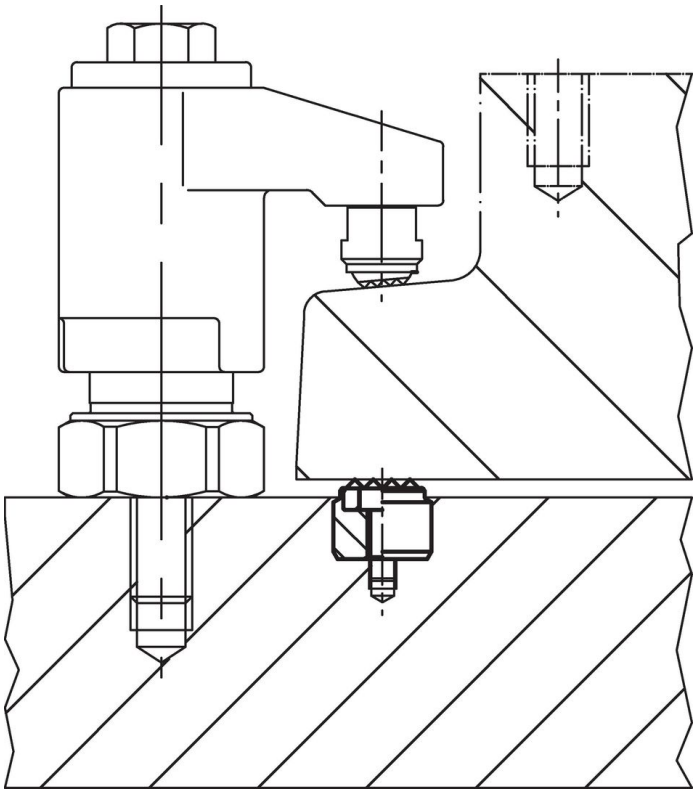

法令(コンプライアンス

RoHS準拠
鉛を含有- 6a/ 6b/ 6cの除外規定に適合

0.1%以上の高懸念物質(SVHC)を使用しています
鉛を含有します-2024年1月23日SVHC [REACH]リスト対象

プロポジション65リストの物質を使用しています

鉛に晒されることは、発がん性や生殖障害を引き起こす原因になります。
https://www.P65Warnings.ca.gov/

紛争物質は使用していません
本製品は、コンゴ民主共和国や隣国地域から産出されるチタン、錫、金、タングステンなどのいかなる「紛争鉱物」に由来する物質を使っていません.