ハードメタル・ インサート・圧入用ホルダー用

EH 22620.

製品説明

本品はクランプアームやグリッパーなどに取り付けるか、直接治具に組み込んで使います。
鋳物や鍛造品などに対しても高い保持力を発揮します。

材質

インサート
- 硬質合金、セレーション付
- 硬質合金、ポイント付

本体
- 熱処理鋼、熱処理、リン酸塩処理

組立

取付けには嵌合穴を用意し、キャップねじで固定します。

寸法図

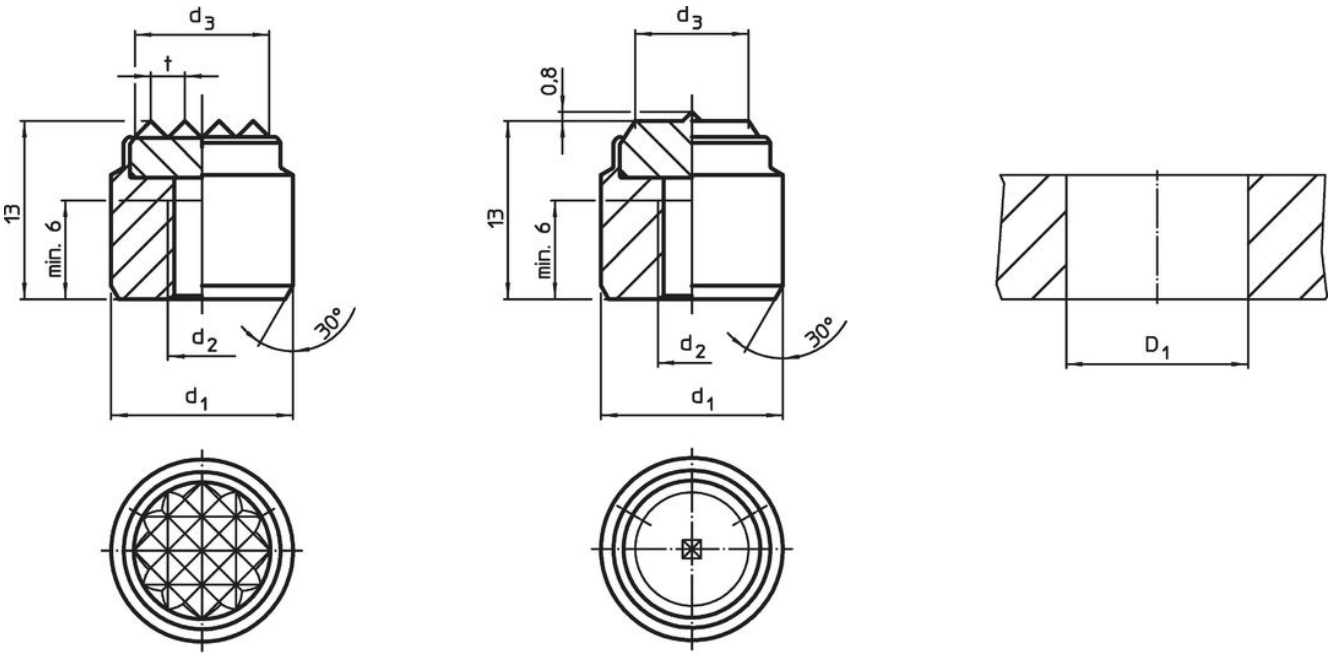

図 1　　図 2

発注情報

寸法 d_1 n6 [mm]	d_2	d_3 約 [mm]	t	取付穴 D_1 H7 [mm]	[g]	製品番号
セレーション付 – 図 1						
10	M5	7,7	2	10	7,2	22620.0208
14	M6	10,6	2	14	15,0	22620.0211
16	M6	11,9	3	16	19,0	22620.0213
20	M6	16,0	3	20	31,0	22620.0215
25	M6	21,0	3	25	52,0	22620.0217
ポイント付 – 図 2						
10	M5	6,3	–	10	7,5	22620.0228
14	M6	9,3	–	14	15,0	22620.0231
16	M6	10,0	–	16	20,0	22620.0233

応用例

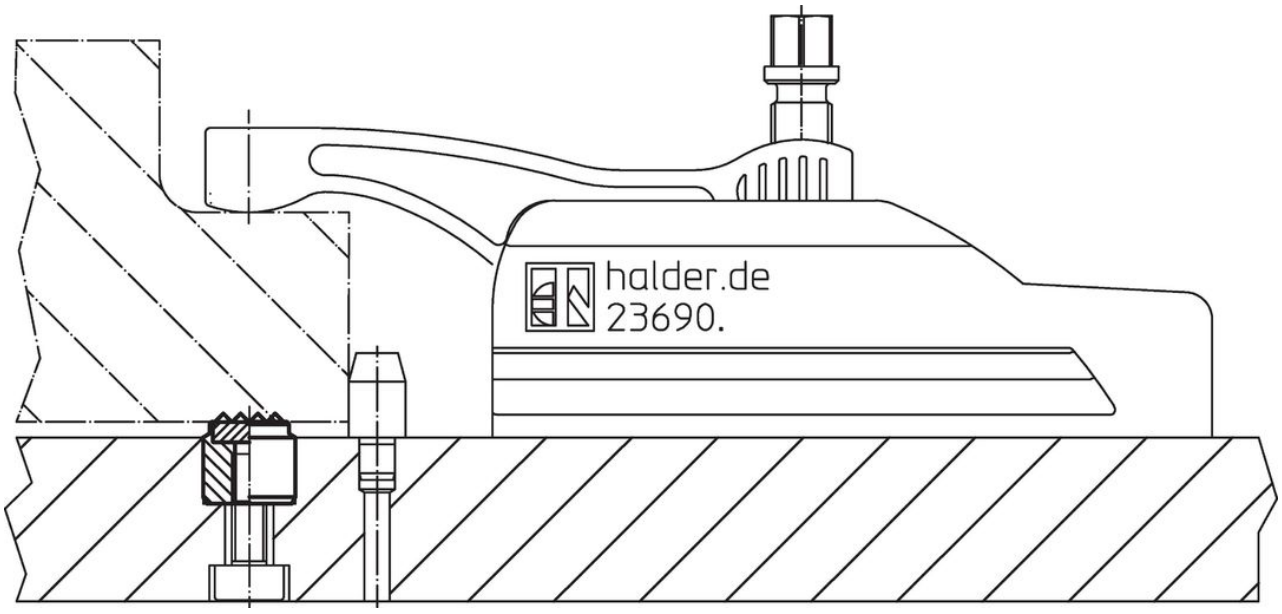

法令(コンプライアンス

RoHS準拠
鉛を含有- 6a/ 6b/ 6cの除外規定に適合

0.1%以上の高懸念物質(SVHC)を使用しています
鉛を含有します-2024年1月23日SVHC [REACH]リスト対象

プロポジション65リストの物質を使用しています

鉛に晒されることは、発がん性や生殖障害を引き起こす原因になります。
https://www.P65Warnings.ca.gov/

紛争物質は使用していません
本製品は、コンゴ民主共和国や隣国地域から産出されるチタン、錫、金、タングステンなどのいかなる「紛争鉱物」に由来する物質を使っていません.