レベリング・ パッド・固定用穴付

EH 22590.

製品説明

マウントパッドは、脚もしくはスラストパッドとして使用できます。15度までの傾きを吸収可能です。
パッドには取付用の穴が2か所あります。

材質

ボール・ エレメント
- ステンレス鋼 1.4305（SUS303相当）

ボルト付 ボール・ エレメント
- ステンレス鋼 1.4305（SUS303相当）

カウンター・ ナット
- ステンレス鋼 A2、ISO4032
- ステンレス鋼 A2, DIN 934

パッド
- ステンレス鋼 1.4305（SUS303相当）

更なる情報

備考

d_1 が M10 とM12のロックナットは、DIN 934 に準拠しています

寸法図

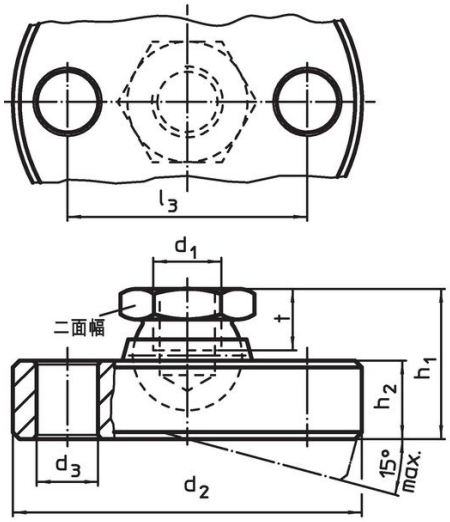

図 1

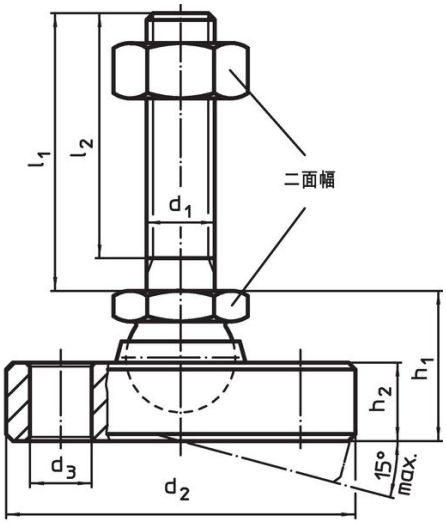

図 2

発注情報

d_1	l_1	d_2 -0,5	d_3	l_2	l_3	h_1 約	h_2	t	二面幅	耐荷重（静荷重時） max.		製品番号
寸法 [mm]									[mm]	[kN]	[g]	
ステンレス製 パッドとボール部 – 図 1												
M 6	–	45	6,6	–	32	14	6,5	5,0	10	8	79	22590.0706
M 8	–	50	6,6	–	38	18	8,5	7,0	13	14	131	22590.0708
M10	–	60	9,0	–	44	22	11,5	9,0	17	16	251	22590.0710
M12	–	65	9,0	–	48	26	12,5	11,0	19	28	324	22590.0712
M16	–	70	9,0	–	54	32	13,5	13,5	24	36	492	22590.0716
M20	–	80	9,0	–	64	42	16,5	17,0	30	44	784	22590.0720
M24	–	100	11,0	–	78	45	20,5	19,0	36	52	1392	22590.0724
ステンレス鋼製 パッド、ボール部、 オネジ – 図 2												
M 6	**60**	45	6,6	57,0	32	14	6,5	–	10	8	93	22590.0810
M 8	**80**	50	6,6	76,0	38	18	8,5	–	13	14	163	22590.0822
M10	**100**	60	9,0	95,5	44	22	11,5	–	17	16	316	22590.0838
M10	**150**	60	9,0	145,5	44	22	11,5	–	17	16	340	22590.0842
M12	**100**	65	9,0	94,5	48	26	12,5	–	19	28	481	22590.0852
M12	**150**	65	9,0	144,5	48	26	12,5	–	19	28	510	22590.0856
M16	**100**	70	9,0	94,0	54	32	13,5	–	24	36	617	22590.0868

寸法									二面幅	耐荷重（静荷重時）		製品番号
d_1	l_1	d_2 -0,5	d_3	l_2	l_3	h_1 約	h_2	t		max.		
[mm]									[mm]	[kN]	[g]	
M16	**200**	70	9,0	194,0	54	32	13,5	–	24	36	905	22590.0872
M20	**100**	80	9,0	92,5	64	42	16,5	–	30	44	1125	22590.0882
M20	**200**	80	9,0	192,5	64	42	16,5	–	30	44	1408	22590.0888
M24	**100**	100	11,0	91,0	78	45	20,5	–	36	52	1906	22590.0895
M24	**200**	100	11,0	191,0	78	45	20,5	–	36	52	2000	22590.0898

応用例

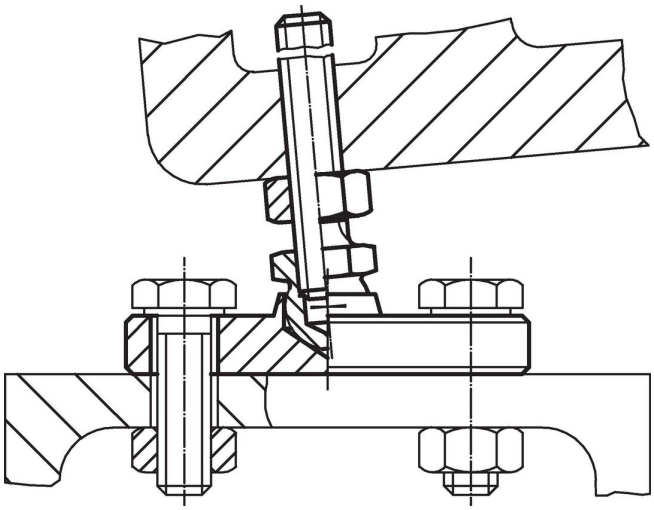

法令(コンプライアンス

RoHS準拠
2011/65/EUと2015/863指令に適合しています

SVHC材の含有は無し
0.1%(質量％濃度)以上の高懸念物質(SVHC)は使用していません-2024年1月23日SVHCリスト対象.

プロポジション65の物質は含有していません
プロポジション65の指定物質は含まれていません
https://www.P65Warnings.ca.gov/

紛争物質は使用していません
本製品は、コンゴ民主共和国や隣国地域から産出されるチタン、錫、金、タングステンなどのいかなる「紛争鉱物」に由来する物質を使っていません.