スラストパッド・プラスチック
EH 22570.

製品説明

プラスチック製スラストパッド (EH 22570.)は、ボールポイント付グラブスクリュー（ EH22570. ）と組み合わせてお使いください。

材質

- POM、黒（ つや消し ）

更なる情報

その他の製品

- グラブスクリュー, ボールポイント付
- 台座部品, プラスチックコーティング付、回転

寸法図

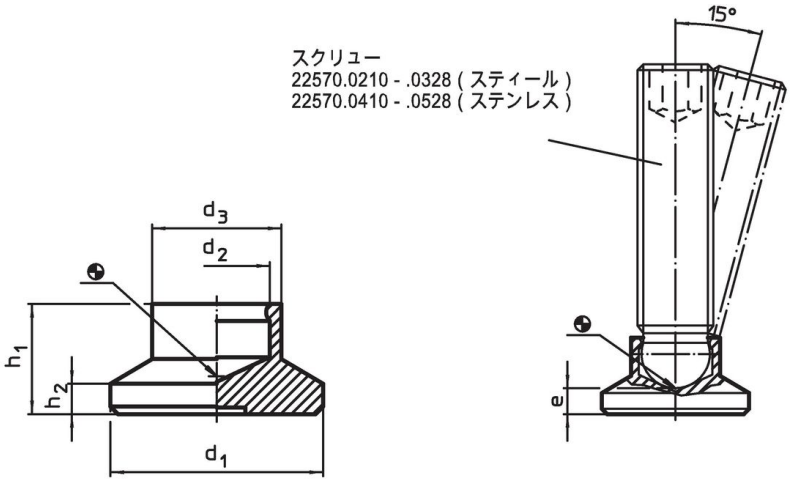

発注情報

寸法						耐荷重（ 静荷重時 ）	適合する グラブスクリュー				製品番号
d_1	d_2	d_3	e 約	h_1	h_2	max.	EH 22570.	min.	max.		
[mm]						[kN]	[mm]	[°C]		[g]	
15	**4,5**	8,6	3,6	7,6	2,5	3,5	M 6	-30	80	1,1	22570.0014
15	**6,1**	8,6	2,5	7,6	2,5	3,5	M 8	-30	80	1,0	22570.0015
18	**6,1**	10,8	4,2	9,2	2,5	3,5	M 8	-30	80	1,7	22570.0017
18	**7,8**	10,8	3,4	9,2	2,5	3,5	M10	-30	80	2,0	22570.0018
21	**6,1**	12,8	5,0	10,0	3,0	3,5	M 8	-30	80	3,0	22570.0019
21	**7,8**	12,8	4,3	10,0	3,0	3,5	M10	-30	80	2,6	22570.0020
21	**9,4**	12,8	3,4	10,0	3,0	3,5	M12	-30	80	2,4	22570.0021
25	**6,1**	13,0	5,5	10,5	3,0	3,5	M 8	-30	80	4,0	22570.0023
25	**7,8**	13,0	4,6	10,5	3,0	3,5	M10	-30	80	3,6	22570.0024
25	**9,4**	13,0	3,6	10,5	3,0	3,5	M12	-30	80	3,4	22570.0025
32	**6,1**	14,0	6,0	11,0	3,0	3,5	M 8	-30	80	6,4	22570.0032
32	**7,8**	14,0	5,0	11,0	3,0	3,5	M10	-30	80	5,0	22570.0033
32	**9,4**	14,0	4,2	11,0	3,0	3,5	M12	-30	80	5,0	22570.0034
40	**6,1**	16,0	8,0	13,0	4,0	3,5	M 8	-30	80	11,0	22570.0040
40	**7,8**	16,0	7,0	13,0	4,0	3,5	M10	-30	80	10,0	22570.0041
40	**9,4**	16,0	6,2	13,0	4,0	3,5	M12	-30	80	10,0	22570.0042

応用例

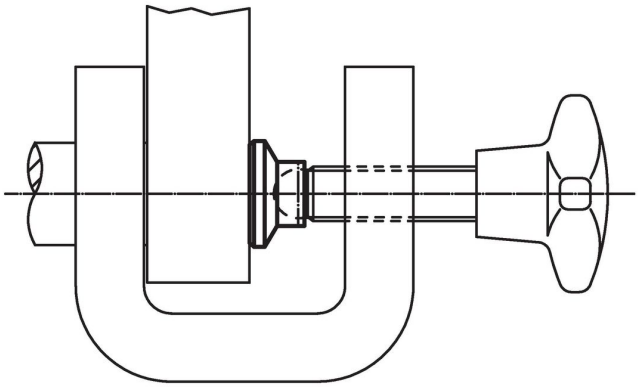

法令(コンプライアンス

RoHS準拠
2011/65/EUと2015/863指令に適合しています

SVHC材の含有は無し
0.1%(質量％濃度)以上の高懸念物質(SVHC)は使用していません-2024年1月23日SVHCリスト対象.

プロポジション65の物質は含有していません
プロポジション65の指定物質は含まれていません
https://www.P65Warnings.ca.gov/

紛争物質は使用していません
本製品は、コンゴ民主共和国や隣国地域から産出されるチタン、錫、金、タングステンなどのいかなる「紛争鉱物」に由来する物質を使っていません.