保持ケーブル

EH 22400.

製品説明

これらの保持ケーブルはボール・ ロック・ ピン EH 22340., EH 22350., EH 22370., EH 22380. やクランピング・ ピン EH 22360. ソケット・ ピン EH 22400. に取り付けるもので、紛失防止の役に立ちます。

材質

固定リング
- ステンレス鋼

リング
- ステンレス鋼
- 黄銅、亜鉛メッキ

保持ケーブル
- ステンレス鋼
- PA6、グレー
- PUR、黒、芯線入り

保持ケーブルの被覆
- コーティング無し
- 熱可塑性樹脂(PA6)、 黒色被覆
- 熱可塑性樹脂(PA6)、クリア被覆
- 熱可塑性樹脂、クリア被覆（緑）
- 熱可塑性樹脂(PA6)、グレー
- 熱可塑性樹脂(PUR)、黒

組立

クリップ（図5/6）をボール・ ロック・ ピンに取り付けるには、ソフトハンマーを使います。取り外すには、ドライバーを使います。
樹脂製（図7）は、固定した後に端部の余りを切り取り、バリ取りします
スパイラルのタイプ（図8）は長く伸ばせます。

更なる情報

備考

特別仕様については、お問い合わせください。
図3と図4の仕様は、MIL-DTL-83420に適合しています

その他の製品

- 保持ケーブル, ネジロックピン用
- 保持ケーブル, DAN80による
- 保持ケーブル, NSA5732による

寸法図

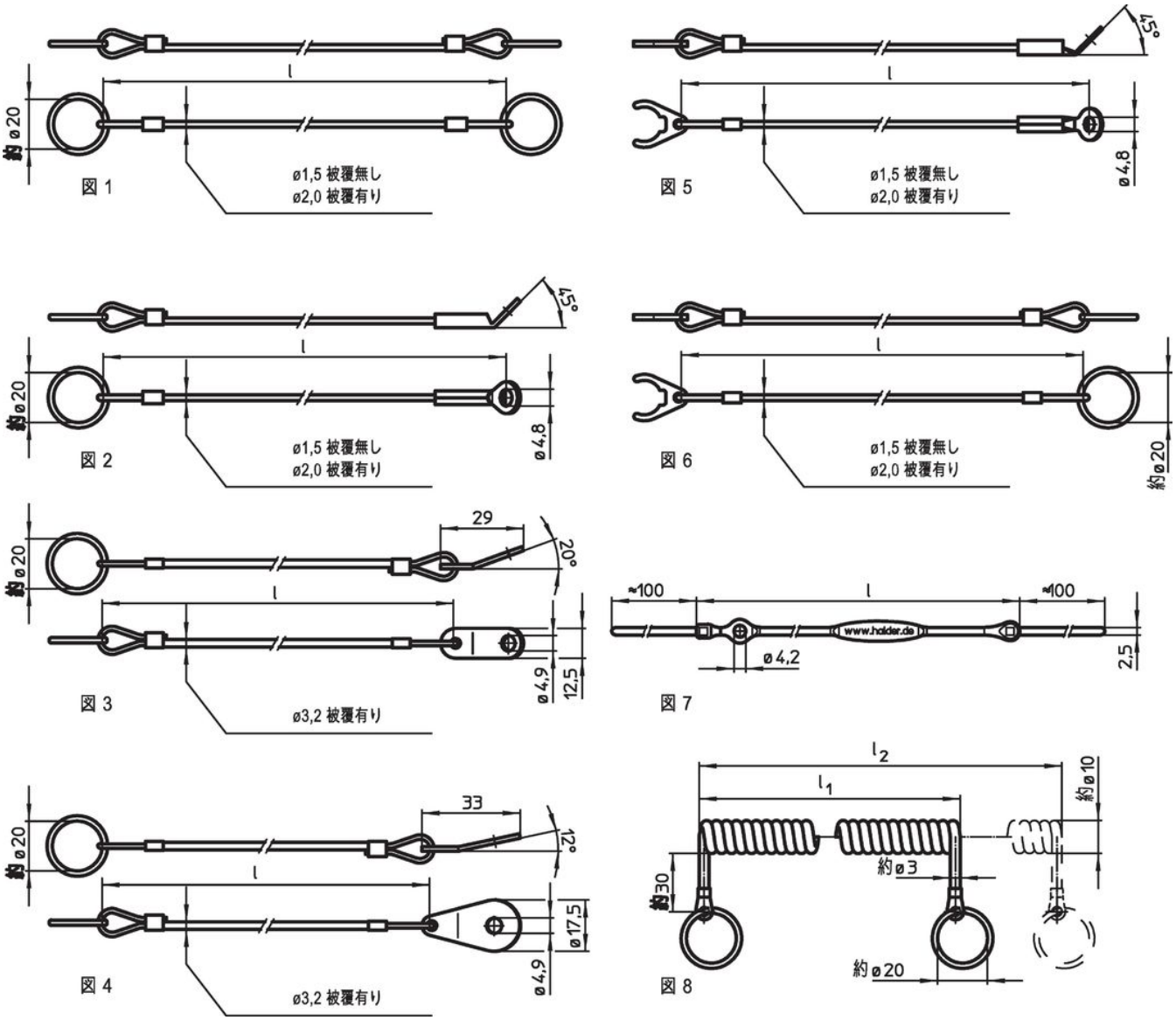

発注情報

寸法 l [mm]	寸法 l_1 [mm]	寸法 l_2 max. [mm]	適合サイズ [mm]	max. [°C]	[g]	製品番号
ステンレス鋼、キーリング2個付 – 図 1, 熱可塑性樹脂(PA6)、 黒色被覆						
150	–	–	–	80	7,8	22400.0940[1]
200	–	–	–	80	8,4	22400.0941[1]
300	–	–	–	80	9,7	22400.0943[1]
ステンレス鋼、キーリングとラグ板付 – 図 2, 熱可塑性樹脂(PA6)、 黒色被覆						
150	–	–	–	80	7,7	22400.0945[1]
200	–	–	–	80	7,5	22400.0946[1]
300	–	–	–	80	8,6	22400.0948[1]
ステンレス鋼、キーリング2個付 – 図 1, 熱可塑性樹脂(PA6)、クリア被覆						
150	–	–	–	80	7,8	22400.0950[1]
200	–	–	–	80	8,4	22400.0952[1]
300	–	–	–	80	9,7	22400.0956[1]

[1] ボールロックピンには使用できません、ベーシックタイプ
[2] ストレートタイプのボール・ ロック・ ピン用

寸法			適合サイズ	max.		製品番号
l	l_1	l_2 max.				
[mm]			[mm]	[°C]	[g]	
ステンレス鋼、キーリングとラグ板付 – 図 2, 熱可塑性樹脂(PA6)、クリア被覆						
150	–	–	–	80	7,7	22400.0960[1]
200	–	–	–	80	7,5	22400.0962[1]
300	–	–	–	80	8,6	22400.0966[1]
ステンレス鋼、キーリング2個付 – 図 1, コーティング無し						
150	–	–	–	250	7,4	22400.0930[1]
200	–	–	–	250	7,9	22400.0931[1]
300	–	–	–	250	8,9	22400.0933[1]
ステンレス鋼、キーリングとラグ板付 – 図 2, コーティング無し						
150	–	–	–	250	6,6	22400.0935[1]
200	–	–	–	250	7,0	22400.0936[1]
300	–	–	–	250	8,0	22400.0938[1]
ステンレス鋼、角型の固定板と固定リング付 – 図 3, 熱可塑性樹脂、クリア被覆 (緑)						
150	–	–	–	80	11,0	22400.1301[1]
200	–	–	–	80	12,0	22400.1302[1]
300	–	–	–	80	14,0	22400.1303[1]
ステンレス鋼、 雨滴形の固定板と固定リング付 – 図 4, 熱可塑性樹脂、クリア被覆 (緑)						
150	–	–	–	80	11,0	22400.1311[1]
200	–	–	–	80	12,0	22400.1312[1]
300	–	–	–	80	14,0	22400.1313[1]
ステンレス鋼、保持クリップとラグ板付 – 図 5, 熱可塑性樹脂(PA6)、クリア被覆						
150	–	–	5/ 6	80	6,2	22400.1001[2]
150	–	–	8/10	80	7,1	22400.1021[2]
150	–	–	12/16	80	8,2	22400.1041[2]
150	–	–	20/25	80	11,0	22400.1061[2]
200	–	–	5/ 6	80	6,8	22400.1002[2]
200	–	–	8/10	80	7,7	22400.1022[2]
200	–	–	12/16	80	8,9	22400.1042[2]
200	–	–	20/25	80	12,0	22400.1062[2]
300	–	–	5/ 6	80	8,0	22400.1003[2]
300	–	–	8/10	80	8,9	22400.1023[2]
300	–	–	12/16	80	10,0	22400.1043[2]
300	–	–	20/25	80	13,0	22400.1063[2]
ステンレス鋼、保持クリップとラグ板付 – 図 5, 熱可塑性樹脂(PA6)、 黒色被覆						
150	–	–	5/ 6	80	6,2	22400.1101[2]
150	–	–	8/10	80	7,1	22400.1121[2]
150	–	–	12/16	80	8,2	22400.1141[2]
150	–	–	20/25	80	11,0	22400.1161[2]
200	–	–	5/ 6	80	6,8	22400.1102[2]
200	–	–	8/10	80	7,7	22400.1122[2]
200	–	–	12/16	80	8,9	22400.1142[2]
200	–	–	20/25	80	12,0	22400.1162[2]
300	–	–	5/ 6	80	8,0	22400.1103[2]
300	–	–	8/10	80	8,9	22400.1123[2]
300	–	–	12/16	80	10,0	22400.1143[2]
300	–	–	20/25	80	13,0	22400.1163[2]
ステンレス鋼、保持クリップとラグ板付 – 図 5, コーティング無し						
150	–	–	5/ 6	250	5,8	22400.1201[2]
150	–	–	8/10	250	6,7	22400.1221[2]
150	–	–	12/16	250	7,9	22400.1241[2]
150	–	–	20/25	250	11,0	22400.1261[2]

[1] ボールロックピンには使用できません、ベーシックタイプ
[2] ストレートタイプのボール・ ロック・ ピン用

寸法			適合サイズ	max.		製品番号
l	l_1	l_2 max.				
[mm]			[mm]	[°C]	[g]	
200	–	–	5/ 6	250	6,3	22400.1202[2]
200	–	–	8/10	250	7,2	22400.1222[2]
200	–	–	12/16	250	8,4	22400.1242[2]
200	–	–	20/25	250	11,0	22400.1262[2]
300	–	–	5/ 6	250	7,3	22400.1203[2]
300	–	–	8/10	250	8,2	22400.1223[2]
300	–	–	12/16	250	9,5	22400.1243[2]
300	–	–	20/25	250	13,0	22400.1263[2]
ステンレス鋼、ホールドクリップとキーリング付 – 図 6, 熱可塑性樹脂(PA6)、クリア被覆						
150	–	–	5/ 6	80	6,3	22400.1011[2]
150	–	–	8/10	80	7,3	22400.1031[2]
150	–	–	12/16	80	8,4	22400.1051[2]
150	–	–	20/25	80	11,0	22400.1071[2]
200	–	–	5/ 6	80	7,0	22400.1012[2]
200	–	–	8/10	80	7,8	22400.1032[2]
200	–	–	12/16	80	9,0	22400.1052[2]
200	–	–	20/25	80	12,0	22400.1072[2]
300	–	–	5/ 6	80	8,2	22400.1013[2]
300	–	–	8/10	80	9,0	22400.1033[2]
300	–	–	12/16	80	10,0	22400.1053[2]
300	–	–	20/25	80	13,0	22400.1073[2]
ステンレス鋼、ホールドクリップとキーリング付 – 図 6, 熱可塑性樹脂(PA6)、 黒色被覆						
150	–	–	5/ 6	80	6,3	22400.1111[2]
150	–	–	8/10	80	7,3	22400.1131[2]
150	–	–	12/16	80	8,4	22400.1151[2]
150	–	–	20/25	80	11,0	22400.1171[2]
200	–	–	5/ 6	80	7,0	22400.1112[2]
200	–	–	8/10	80	7,8	22400.1132[2]
200	–	–	12/16	80	9,0	22400.1152[2]
200	–	–	20/25	80	12,0	22400.1172[2]
300	–	–	5/ 6	80	8,2	22400.1113[2]
300	–	–	8/10	80	9,0	22400.1133[2]
300	–	–	12/16	80	10,0	22400.1153[2]
300	–	–	20/25	80	13,0	22400.1173[2]
ステンレス鋼、ホールドクリップとキーリング付 – 図 6, コーティング無し						
150	–	–	5/ 6	250	5,9	22400.1211[2]
150	–	–	8/10	250	6,8	22400.1231[2]
150	–	–	12/16	250	8,0	22400.1251[2]
150	–	–	20/25	250	11,0	22400.1271[2]
200	–	–	5/ 6	250	6,4	22400.1212[2]
200	–	–	8/10	250	7,3	22400.1232[2]
200	–	–	12/16	250	8,5	22400.1252[2]
200	–	–	20/25	250	12,0	22400.1272[2]
300	–	–	5/ 6	250	7,4	22400.1213[2]
300	–	–	8/10	250	8,6	22400.1233[2]
300	–	–	12/16	250	9,5	22400.1253[2]
300	–	–	20/25	250	13,0	22400.1273[2]

[1] ボールロックピンには使用できません、ベーシックタイプ
[2] ストレートタイプのボール・ ロック・ ピン用

寸法			適合サイズ	max.		製品番号
l	l_1	l_2 max.				
[mm]			[mm]	[°C]	[g]	
プラスティック、両端に固定部付 – 図 7, 熱可塑性樹脂(PA6)、グレー						
150	–	–	–	80	1,8	**22400.0970**
250	–	–	–	80	2,4	**22400.0974**
カールコード、キーリング付 – 図 8, 熱可塑性樹脂(PUR)、黒						
–	**100**	**600**	–	80	15,0	**22400.0980**[1]
–	**200**	**1200**	–	80	16,0	**22400.0982**[1]

[1] ボールロックピンには使用できません、ベーシックタイプ
[2] ストレートタイプのボール· ロック· ピン用

応用例

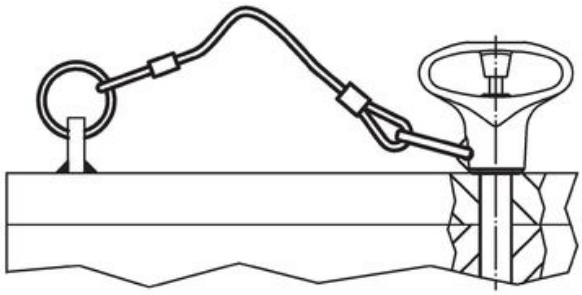

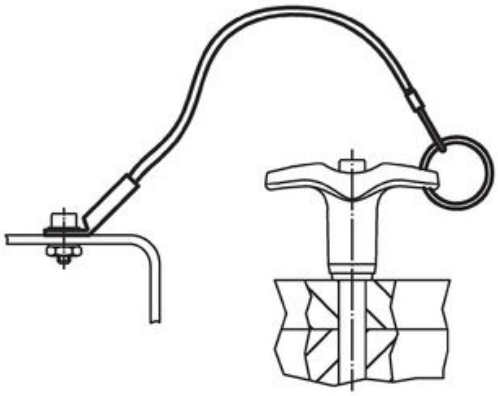

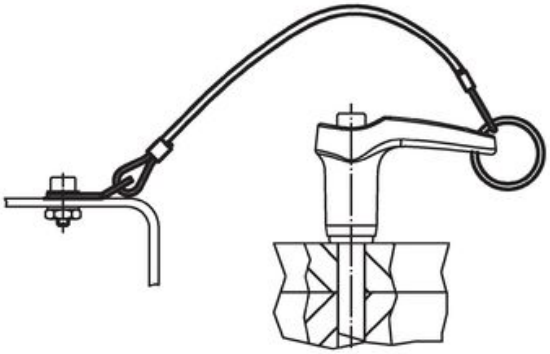

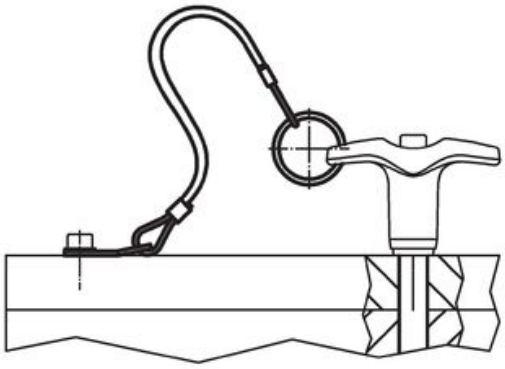

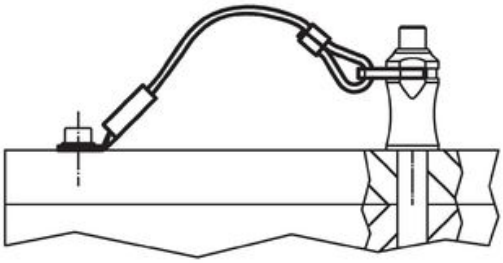

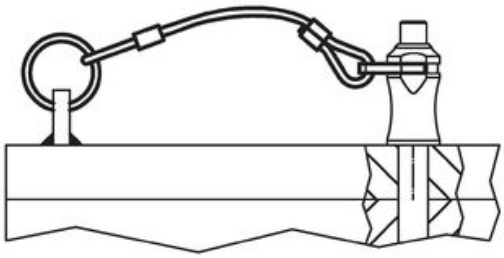

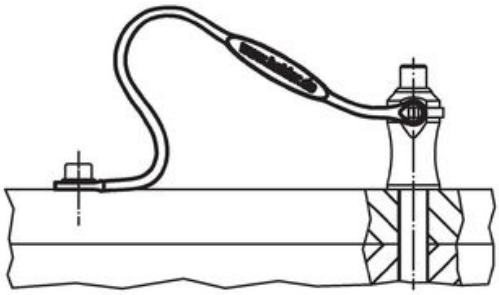

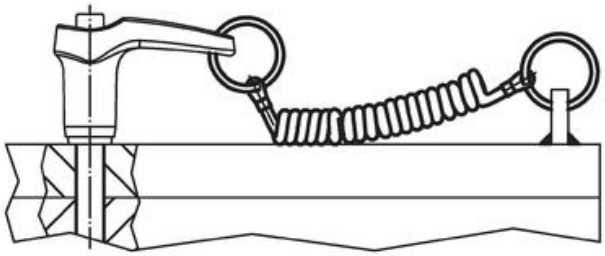

法令(コンプライアンス

RoHS準拠
2011/65/EUと2015/863指令に適合しています

SVHC材の含有は無し
0.1%(質量％濃度)以上の高懸念物質(SVHC)は使用していません-2024年1月23日SVHCリスト対象.

プロポジション65の物質は含有していません
プロポジション65の指定物質は含まれていません
https://www.P65Warnings.ca.gov/

紛争物質は使用していません
本製品は、コンゴ民主共和国や隣国地域から産出されるチタン、錫、金、タングステンなどのいかなる「紛争鉱物」に由来する物質を使っていません.