ドア・ キャッチ

EH 22260.

製品説明

材質

- 鉄系焼結合金

組立

軸との結合にはピンを打ちます。溶接には適しません。

寸法図

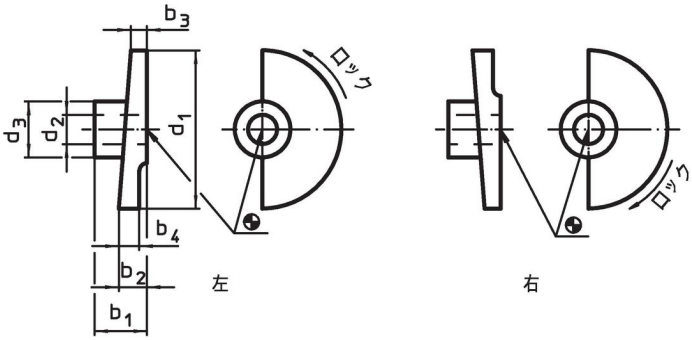

発注情報

d_1	d_2 H8	d_3	b_1	b_2	b_3	b_4	[g]	製品番号
			寸法 [mm]					
右回しでロック								
35	**8**	18	15	7	3	7,0	33	22260.0008
35	**10**	18	15	7	3	7,0	31	22260.0010
65	**12**	23	20	10	5	7,2	103	22260.0012
80	**16**	27	24	12	6	8,8	174	22260.0016
左回しでロック								
35	**8**	18	15	7	3	7,0	34	22260.0108
35	**10**	18	15	7	3	7,0	31	22260.0110
65	**12**	23	20	10	5	7,2	103	22260.0112
80	**16**	27	24	12	6	8,8	175	22260.0116

応用例

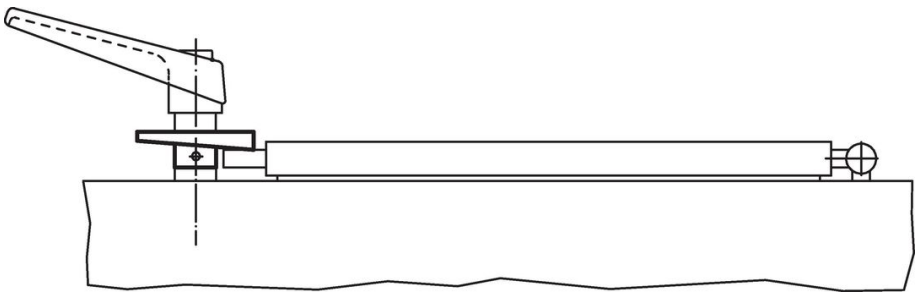

法令(コンプライアンス

RoHS準拠
2011/65/EUと2015/863指令に適合しています

SVHC材の含有は無し
0.1%(質量％濃度)以上の高懸念物質(SVHC)は使用していません-2024年1月23日SVHCリスト対象.

プロポジション65の物質は含有していません
プロポジション65の指定物質は含まれていません
https://www.P65Warnings.ca.gov/

紛争物質は使用していません
本製品は、コンゴ民主共和国や隣国地域から産出されるチタン、錫、金、タングステンなどのいかなる「紛争鉱物」に由来する物質を使っていません.