プレッシャーピン・圧入タイプ シール付 ピン無し

EH 22150.

製品説明

位置決めや押し当てに使います。例えば塗装やサンドブラストの際など。
切粉や汚れに対するシール付。

材質

シール
- CR

本体
- アルミニウム Al

ねじ付プレート
- スティール、黒染

バネ
- ステンレス鋼
- スティール、黒染
- スティール、亜鉛めっき

組立

取り付け用穴間隔の計算式：
$l_0 = z/2 + w + x$
l_0 = 軸間距離
y = ワークの高さ
w = ワークの長さ
x = ストローク
z = 突き当てピンの直径
寸法xの計算式： $x = d_2/2 - s$
組み付けは圧入によります。

マーキング

スプリング圧弱仕様 = ステンレス・ バネ
スプリング圧標準仕様 = バネ鋼、黒染
スプリング圧強化仕様 = バネ鋼、亜鉛メッキ

更なる情報

備考

ねじ付プレートにユーザー側で製作したピンを取り付けて使用します。

その他の製品

- 偏心スリーブ, プレッシャー・ ピン (圧入タイプ用)

寸法図

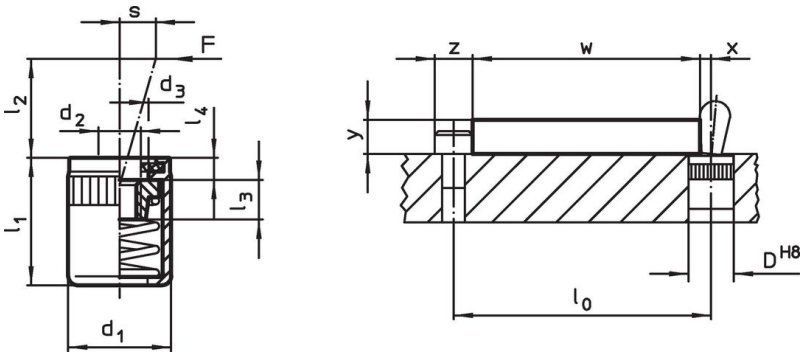

発注情報

寸法 d_1 [mm]	寸法 d_2 [mm]	バネ力 F max. [1] 約 [N]	寸法 d_3 [mm]	寸法 l_1 -2 [mm]	寸法 l_2 [mm]	寸法 l_3 [mm]	寸法 l_4 [mm]	ストローク s [mm]	取付穴 D H8 [mm]	max. [°C]	[g]	製品番号
軽荷重												
10	**M4**	**20**	6,3	12,0	6	4,5	1,8	0,8	10	110	1,9	**22150.1120**
10	**M4**	**40**	6,3	12,0	10	4,5	1,8	1,0	10	110	2,0	**22150.1125**
16	**M6**	**100**	10,2	18,5	16	7,5	2,0	1,6	16	110	9,6	**22150.1140**
標準荷重												
10	**M4**	**50**	6,3	12,0	6	4,5	1,8	0,8	10	110	2,2	**22150.1121**
10	**M4**	**75**	6,3	12,0	10	4,5	1,8	1,0	10	110	2,2	**22150.1126**
16	**M6**	**150**	10,2	18,5	16	7,5	2,0	1,6	16	110	9,5	**22150.1141**

[1] 統計的平均値

寸法 d_1 [mm]	寸法 d_2 [mm]	バネカ F max. [1] 約 [N]	寸法 d_3 [mm]	寸法 l_1 -2 [mm]	寸法 l_2 [mm]	寸法 l_3 [mm]	寸法 l_4 [mm]	ストローク s [mm]	取付穴 D H8 [mm]	max. [°C]	[g]	製品番号
重荷重												
10	**M4**	**100**	6,3	12,0	6	4,5	1,8	0,8	10	110	2,3	22150.1122
10	**M4**	**100**	6,3	12,0	10	4,5	1,8	1,0	10	110	2,5	22150.1127
16	**M6**	**200**	10,2	18,5	16	7,5	2,0	1,6	16	110	10,0	22150.1142

[1] 統計的平均値

アクセサリー

	寸法 d_1 [mm]	[g]	製品番号
組付工具			
	10	49	22150.0831
	16	105	22150.0833

法令(コンプライアンス

詳細の法令情報については、目的の製品番号を選択してください。