# 精密インデックスボルト・円筒形

## EH 22130.

### 製品説明

この精密インデックス· ボルトとブッシュの組み合わせを使えば、スピーディな位置決めと固定を行うことができます。
インデックス· ボルトとブッシュが正確に仕上げられているので、高い繰り返し精度が得られます。

#### 材質

**ピン**
- 焼入れ鋼、浸炭焼入れ、黒染、研磨

**ブッシュ**
- 焼入れ鋼、浸炭焼入れ、黒染、研磨

**本体**
- 焼入れ鋼、浸炭焼入れ、黒染、研磨

**ボール· グリップ**
- 熱可塑性樹脂、チャコールグレー

#### 組立

微調整方法として、ノブはピンに差し込んであるだけですので、本体を取り付け後、ノブとピンを接着します（接着前に油分を除去します）。詳細の組立方法は、「資料」にあるPDFファイルをダウンロードしてください。

#### 取り扱い

ホールド機構の付いた仕様では、ノブを引いて90°回します。

### 更なる情報

#### 備考

ブッシュは別途注文してください

## 寸法図

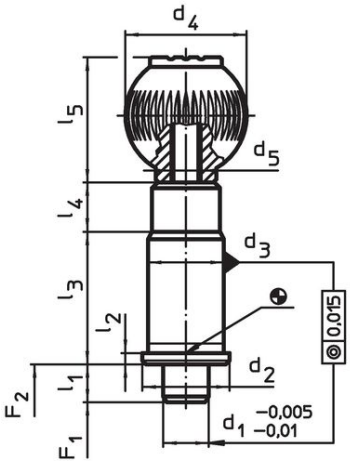


図 1

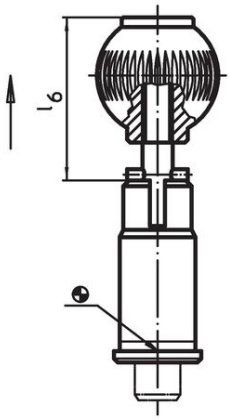


図 2

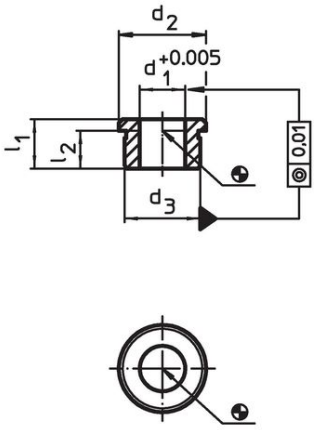


図 3

## 発注情報

| 寸法 | | | | | | | | | | | バネカ[1] | | | 製品番号 |
|---|---|---|---|---|---|---|---|---|---|---|---|---|---|---|
| $d_1$ -0,005 -0,01 | $d_2$ | $d_3$ n6 | $d_4$ | $d_5$ | $l_1$ min. | $l_2$ | $l_3$ | $l_4$ | $l_5$ | $l_6$ | $F_1$ 約 | $F_2$ 約 | | |
| [mm] | | | | | | | | | | | [N] | | [g] | |
| **ホールド機構なし – 図 1** | | | | | | | | | | | | | | |
| **10** | 19 | 16 | 25 | M 6 | 10 | 2,5 | 31 | 13 | 25,0 | – | 15 | 30 | 79 | 22130.0010 |
| **12** | 23 | 20 | 32 | M 8 | 10 | 3,0 | 35 | 13 | 33,0 | – | 15 | 35 | 138 | 22130.0012 |
| **16** | 28 | 25 | 40 | M10 | 10 | 3,0 | 42 | 13 | 41,5 | – | 20 | 50 | 226 | 22130.0016 |
| **20** | 33 | 30 | 40 | M10 | 10 | 3,0 | 50 | 13 | 41,5 | – | 36 | 63 | 350 | 22130.0020 |
| **25** | 42 | 38 | 50 | M10 | 10 | 3,0 | 60 | 13 | 51,0 | – | 20 | 73 | 649 | 22130.0025 |

[1] 統計的平均値

| 寸法 | | | | | | | | | | | バネカ[1] | | | 製品番号 |
|---|---|---|---|---|---|---|---|---|---|---|---|---|---|---|
| $d_1$ -0,005 -0,01 | $d_2$ | $d_3$ n6 | $d_4$ | $d_5$ | $l_1$ min. | $l_2$ | $l_3$ | $l_4$ | $l_5$ | $l_6$ | $F_1$ 約 | $F_2$ 約 | | |
| [mm] | | | | | | | | | | | [N] | | [g] | |
| **ホールド機構付 – 図 2** | | | | | | | | | | | | | | |
| **10** | 19 | 16 | 25 | M 6 | 10 | 2,5 | 31 | 13 | 25,0 | 36,5 | 15 | 30 | 79 | 22130.0060 |
| **12** | 23 | 20 | 32 | M 8 | 10 | 3,0 | 35 | 13 | 33,0 | 44,5 | 15 | 35 | 136 | 22130.0062 |
| **16** | 28 | 25 | 40 | M10 | 10 | 3,0 | 42 | 13 | 41,5 | 53,0 | 20 | 50 | 228 | 22130.0066 |
| **20** | 33 | 30 | 40 | M10 | 10 | 3,0 | 50 | 13 | 41,5 | 53,0 | 36 | 63 | 349 | 22130.0070 |
| **25** | 42 | 38 | 50 | M10 | 10 | 3,0 | 60 | 13 | 51,0 | 62,5 | 20 | 73 | 650 | 22130.0075 |

[1] 統計的平均値

## アクセサリー

| | 寸法 | | | | | | 製品番号 |
|---|---|---|---|---|---|---|---|
| | $d_1$ +0,005 | $d_2$ | $d_3$ n6 | $l_1$ min. | $l_2$ | | |
| | [mm] | | | | | [g] | |
| **インデックスプランジャー用ブッシュ、円筒形 – 図 3** | | | | | | | |
| | **10** | 19 | 16 | 11 | 8,5 | 11 | 22130.0090 |
| | **12** | 23 | 20 | 13 | 10,0 | 22 | 22130.0092 |
| | **16** | 28 | 25 | 17 | 14,0 | 40 | 22130.0093 |
| | **20** | 33 | 30 | 16 | 13,0 | 51 | 22130.0094 |
| | **25** | 42 | 38 | 19 | 16,0 | 99 | 22130.0096 |

## 応用例

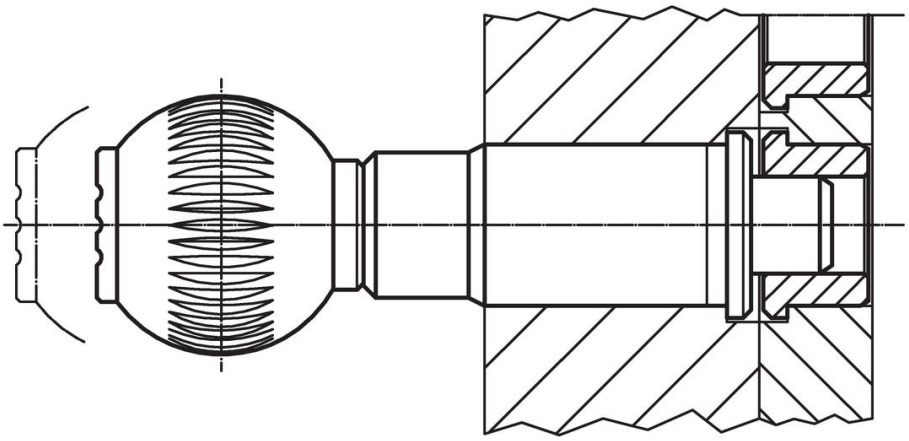

## 法令(コンプライアンス

詳細の法令情報については、目的の製品番号を選択してください。